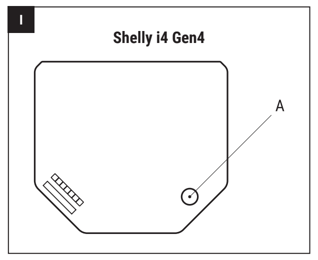

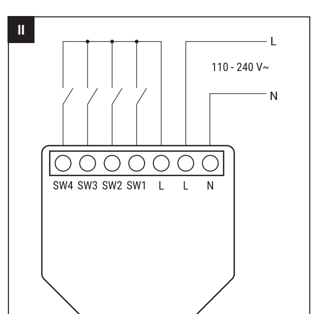

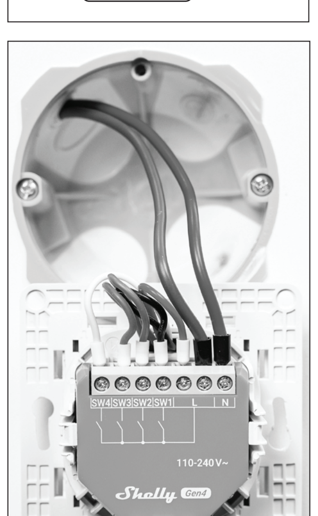

English

User and safety guide

Shelly i4 Gen4
Referred to in this document as the Device.

Graphical symbols
⚠ This sign indicates safety information.
ⓘ This sign indicates an important notice.

Safety information
For safe and proper use, please read this guide and any accompanying documents. Keep them for future reference.
To avoid possible harm or property damage:
- Only a qualified electrician is allowed to install the Device.
- Connect the Device only in the way shown in these instructions.
- Secure the Device by a cable protection switch in accordance with EN 60898-1 (tripping characteristic B or C, max. 16 A rated current, min. 6 kA interrupting rating, energy limiting class 3).
- Do not use the Device if it shows any sign of damage or defect.
- Do not attempt to repair the Device yourself.
- Use the Device only indoors.
- Keep the Device away from dirt and moisture.

Product description
Shelly i4 Gen4 is a smart 4-channel switch input, which you can use to control other connected Shelly switches, sensors, or HTTP and MQTT-controlled devices.

Installation instructions
⚠ **WARNING! Risk of electric shock.**
- Before installing the Device, turn the circuit breakers off. Use a suitable test device to make sure there is no voltage on the wires you want to connect.
- Before making any changes to the connections, ensure there is no voltage present at the Device terminals.
- Make sure that after installing the Device, its screw terminals are not accessible to users and protected by accidental short circuits.

Connect the Device as shown in fig. II.

ⓘ **NOTICE**
The product comes with pre-installed firmware. To keep it updated and secure, you can update the Device through its web interface or the Shelly Smart Control app.

Standalone use
The Device has a web interface accessible at http://192.168.33.1 when connected to its access point (SSID: ShellyI4G4-XXXXXXXXXXXX). You can use the web interface to monitor, control, and configure the Device.

Shelly cloud service
Optionally, you can monitor, control, and configure the Device via the Shelly cloud service. You can access the service through the Shelly Smart Control app or a web browser at https://control.shelly.cloud.
For instructions on how to add the Device to the Shelly cloud and control it from the mobile app, refer to: https://shelly.link/app-guide.

Setting up with Matter
1. Scan the Matter QR code provided with the Device.
2. Follow the instructions on your mobile device.

Adding to Zigbee
⚠ **WARNING! Risk of electric shock.**
The operation of the button must be managed by a professional installer.
1. Switch from Wi-Fi (Matter) to Zigbee connectivity by pressing the button (fig. I A) quickly 5 times. The Device enters Zigbee inclusion mode for 3 minutes.
2. Add the Device following the instructions of your Zigbee home automation system. Press the button 3 times to restart the Zigbee inclusion mode for another 3 minutes.

ⓘ **NOTICE**
For more information on how to configure and control the Device, check its knowledge base page: https://shelly.link/i4_Gen4 or scan the QR code at the end of the guide.

Specifications
Physical
- Size (HxWxD): 37x42x16 mm / 1.46x1.65x0.63 in
- Screw terminals max torque: 0.4 Nm / 3.5 lbin
- Conductor cross section: 0.2 to 2.5 mm² / 24 to 14 AWG (solid, stranded, and bootlace ferrules)
- Conductor stripped length: 6 to 7 mm / 0.24 to 0.28 in

Environmental
- Ambient working temperature: -20°C to 40°C / -5°F to 105°F
- Humidity: 30% to 70% RH
- Max. altitude: 2000 m / 6562 ft

Electrical
- Power supply: 110-240 V~ 50/60 Hz
- Power consumption: < 1 W

Wi-Fi
- RF band: 2401–2483 MHz
- Max. RF power: < 20 dBm

Bluetooth
- RF band: 2402 - 2480 MHz
- Max. RF power: < 4 dBm

Zigbee
- RF bands: 2405 to 2480 MHz
- Max. RF power: < 20 dBm

Disposal and recycling
Do not dispose of the product in household waste. Recycle the product to avoid environmental and health damage and promote resource conservation. Dispose of the product at a suitable waste collection point.
Resellers from whom the equipment was purchased are obliged to accept waste electrical and electronic equipment (WEEE) free of charge for proper disposal.
Reset the Device to factory settings by pressing and holding the button (fig. I A) for more than 10 seconds before disposal to ensure all personal data is erased.

Declaration of Conformity
Hereby, Shelly Europe Ltd. declares that the radio equipment type Shelly i4 Gen4 is in compliance with Directive 2014/53/EU. The full text of the EU declaration of conformity is available at the following internet address: https://shelly.link/i4_Gen4_DoC.

FCC Warning
This Device complies with Part 15 of the FCC Rules. Operation is subject to the following two conditions:
1. This Device may not cause harmful interference.
2. This Device must accept any interference received, including interference that may cause undesired operation.

NOTE: This equipment has been tested and found to comply with the limits for a Class B digital device, pursuant to part 15 of the FCC Rules. These limits are designed to provide reasonable protection against harmful interference in a residential installation. This equipment generates, uses and can radiate radio frequency energy and, if not installed and used in accordance with the instructions, may cause harmful interference to radio communications. However, there is no guarantee that interference will not occur in a particular installation. If this equipment does cause harmful interference to radio or television reception, which can be determined by turning the equipment off and on, the user is encouraged to try to correct the interference by one or more of the following measures:
- Reorient or relocate the receiving antenna.
- Increase the separation between the equipment and receiver.
- Connect the equipment into an outlet on a circuit different from that to which the receiver is connected.
- Consult the dealer or an experienced radio/TV technician for help.

NOTE: Any changes or modifications to this unit not expressly approved by the party responsible for compliance could void the user's authority to operate the equipment.

RF exposure statement
This equipment complies with the FCC RF radiation exposure limits set forth for an uncontrolled environment. This equipment should be installed and operated with a minimum distance of 8 in/20 cm between the radiator and any part of your body.
This equipment meets the exemption from the routine evaluation limits in RSS-102. It should be installed and operated with a minimum distance of 20 cm between the radiator and any part of your body.

IC WARNING
This Device contains license-exempt transmitter(s)/receiver(s) that comply with Innovation, Science and Economic Development Canada's license-exempt RSS(s). Operation is subject to the following two conditions:
1. This Device may not cause interference.
2. This Device must accept any interference, including interference that may cause undesired operation of the device.

For **UK PSTI ACT Statement of compliance** visit: https://shelly.link/compliance-UK.

Български

Ръководство за потребителя и безопасност

Shelly i4 Gen4
В този документ ще бъде наричано Устройството.

Графични символи
⚠ Този знак обозначава информация за безопасна употреба.
ⓘ Този знак обозначава важна забележка.

Информация за безопасна употреба
За безопасна и правилна употреба, моля, прочетете това ръководство и всички придружаващи документи. Съхранявайте ги за бъдеща справка.
За да избегнете евентуална вреда или щети по имуществото:
- Само квалифициран електротехник има право да инсталира Устройството.
- Свързвайте Устройството само по начина, показан в тези инструкции.
- Осигурете Устройството с прекъсвач за защита на кабела в съответствие с EN 60898-1 (характеристика на изключване B или C, макс. 16 A номинален ток, мин. 6 kA прекъсвателна способност, енергиен клас на ограничаване 3).
- Не използвайте Устройството, ако показва признаци на повреда или дефект.
- Не се опитвайте сами да ремонтирате Устройството.
- Използвайте Устройството само на закрито.
- Пазете Устройството от прах и влага.

Описание на продукта
Shelly i4 Gen4 е умен 4-канален вход за превключватели, който можете да използвате за управление на други свързани Shelly превключватели, сензори или устройства, управлявани чрез HTTP и MQTT.

Инструкции за монтаж
⚠ **ПРЕДУПРЕЖДЕНИЕ! Риск от токов удар.**
- Преди да монтирате Устройството, изключете автоматичните предпазители. Използвайте подходящ уред за изпитване, за да се уверите, че няма напрежение по проводниците, които искате да свържете.
- Преди да правите каквито и да е промени по връзките, уверете се, че няма напрежение на клемите на Устройството.
- Уверете се, че след монтажа на Устройството неговите винтови клеми не са достъпни за потребителите и са защитени от случайно късо съединение.

Свържете Устройството, както е показано на фиг. II.

ⓘ **ЗАБЕЛЕЖКА**
Продуктът е с предварително инсталиран фърмуер. За да го поддържате актуален и сигурен, можете да обновявате Устройството чрез неговия уеб интерфейс или приложението Shelly Smart Control.

Самостоятелна употреба
Устройството има уеб интерфейс, достъпен на http://192.168.33.1 когато е свързано към собствената си точка за достъп (SSID: ShellyI4G4-XXXXXXXXXXXX). Можете да използвате уеб интерфейса за наблюдение, управление и конфигуриране на Устройството.

Облачна услуга на Shelly
По желание можете да наблюдавате, контролирате и конфигурирате Устройството чрез облачната услуга на Shelly. Можете да получите достъп до услугата чрез приложението Shelly Smart Control или уеб браузър на адрес https://control.shelly.cloud.
За инструкции как да добавите Устройството към облака на Shelly и да го управлявате от мобилното приложение, вижте: https://shelly.link/app-guide.

Настройка с Matter
1. Сканирайте QR кода за Matter, предоставен с Устройството.
2. Следвайте инструкциите на вашето мобилно устройство.

Добавяне към Zigbee
⚠ **ПРЕДУПРЕЖДЕНИЕ! Риск от токов удар.**
Работата с бутона трябва да се извършва от професионален инсталатор.
1. Превключете от Wi-Fi (Matter) към Zigbee свързаност, като натиснете бутона (фиг. I A) бързо 5 пъти. Устройството влиза в режим на включване на Zigbee за 3 минути.
2. Добавете Устройството, следвайки инструкциите на вашата система за домашна автоматизация Zigbee. Натиснете бутона 3 пъти, за да рестартирате режима на включване на Zigbee за още 3 минути.

ⓘ **ЗАБЕЛЕЖКА**
За повече информация как да конфигурирате и управлявате Устройството, проверете страницата му в базата знания: https://shelly.link/i4_Gen4 или сканирайте QR кода в края на ръководството.

Технически характеристики
Физически
- Размер (ВхШхД): 37x42x16 mm
- Макс. въртящ момент на винтовите клеми: 0,4 Nm
- Сечение на проводниците: 0,2 до 2,5 mm² (масивни, многожилни и с кабелни накрайници)
- Дължина на оголената част на проводниците: 6 до 7 mm

Околна среда
- Работна температура на околната среда: -20 °C до 40 °C
- Влажност: 30% до 70% RH
- Макс. надморска височина: 2000 m

Електрически
- Захранване: 110-240 V~ 50/60 Hz
- Консумация на енергия: < 1 W

Wi-Fi
- RF честотен обхват: 2401–2483 MHz
- Макс. RF мощност: < 20 dBm

Bluetooth
- RF честотен обхват: 2402 - 2480 MHz
- Макс. RF мощност: < 4 dBm

Zigbee
- RF честотни обхвати: 2405 до 2480 MHz
- Макс. RF мощност: < 20 dBm

Изхвърляне и рециклиране
Не изхвърляйте продукта в битовите отпадъци. Рециклирайте продукта, за да избегнете щети върху околната среда и здравето и за да насърчите опазването на ресурсите. Изхвърлете продукта в подходящ пункт за събиране на отпадъци.
Търговците, от които е закупено оборудването, са задължени да приемат безплатно излезлото от употреба електрическо и електронно оборудване (WEEE) за правилно обезвреждане.
Нулирайте Устройството до фабрични настройки, като натиснете и задържите бутона (фиг. I A) за повече от 10 секунди преди изхвърляне, за да се уверите, че всички лични данни са изтрити.

Декларация за съответствие
С настоящото Шелли Юръп ЕООД декларира, че радиосъоръжението тип Shelly i4 Gen4 отговаря на Директива 2014/53/ЕС. Пълният текст на декларацията за съответствие на ЕС е достъпен на следния интернет адрес: https://shelly.link/i4_Gen4_DoC.

Čeština

Uživatelská a bezpečnostní příručka

Shelly i4 Gen4
V tomto dokumentu označováno jako Zařízení.

Grafické symboly
⚠ Tento symbol označuje informace o bezpečnosti.
ⓘ Tento symbol označuje důležité upozornění.

Bezpečnostní informace
Pro bezpečné a správné používání si prosím přečtěte tuto příručku a veškeré doprovodné dokumenty. Uchovejte je pro budoucí použití.
Abyste předešli možnému zranění nebo poškození majetku:
- Instalaci zařízení smí provádět pouze kvalifikovaný elektrikář.
- Připojujte zařízení pouze způsobem uvedeným v těchto pokynech.
- Zajistěte zařízení jističem v souladu s EN 60898-1 (vypínací charakteristika B nebo C, jmenovitý proud max. 16 A, vypínací schopnost min. 6 kA, třída omezení energie 3).
- Nepoužívejte zařízení, pokud vykazuje známky poškození nebo vady.
- Nepokoušejte se zařízení opravovat sami.
- Používejte zařízení pouze v interiéru.
- Chraňte zařízení před nečistotami a vlhkostí.

Popis produktu
Shelly i4 Gen4 je chytrý čtyřkanálový spínací vstup, který můžete použít ke kontrole dalších připojených spínačů Shelly, senzorů nebo zařízení řízených přes HTTP a MQTT.

Pokyny k instalaci
⚠ **VAROVÁNÍ! Nebezpečí úrazu elektrickým proudem.**
- Před instalací zařízení vypněte jističe. Použijte vhodný zkušební přístroj a ověřte, že na vodičích, které chcete připojit, není napětí.
- Před jakoukoli změnou zapojení se ujistěte, že na svorkách zařízení není napětí.
- Ujistěte se, že po instalaci Zařízení nejsou jeho šroubové svorky přístupné uživatelům a jsou chráněny proti náhodnému zkratu.

Připojte zařízení, jak je znázorněno na obr. II.

ⓘ **UPOZORNĚNÍ**
Výrobek je dodáván s předinstalovaným firmwarem. Abyste jej udrželi aktuální a bezpečný, můžete zařízení aktualizovat prostřednictvím jeho webového rozhraní nebo aplikace Shelly Smart Control.

Samostatné použití
Zařízení má webové rozhraní dostupné na adrese http://192.168.33.1 při připojení k jeho přístupovému bodu (SSID: ShellyI4G4-XXXXXXXXXXXX). Pomocí webového rozhraní můžete zařízení sledovat, ovládat a konfigurovat.

Cloudová služba Shelly
Volitelně můžete zařízení monitorovat, ovládat a konfigurovat prostřednictvím cloudové služby Shelly. Ke službě máte přístup prostřednictvím aplikace Shelly Smart Control nebo webového prohlížeče na adrese https://control.shelly.cloud.
Pokyny, jak přidat zařízení do cloudu Shelly a ovládat ho z mobilní aplikace, naleznete na adrese: https://shelly.link/app-guide.

Nastavení s Matter
1. Naskenujte kód Matter QR přiložený k zařízení.
2. Postupujte podle pokynů na vašem mobilním zařízení.

Přidání do Zigbee
⚠ **VAROVÁNÍ! Nebezpečí úrazu elektrickým proudem.**
Práce s tlačítkem musí provádět profesionální instalatér.
1. Přepnutí z Wi-Fi (Matter) na připojení Zigbee provedete rychlým stisknutím tlačítka (obr. I A) 5x po sobě. Zařízení vstoupí do režimu párování Zigbee na 3 minuty.
2. Přidejte zařízení podle pokynů vašeho systému domácí automatizace Zigbee. Stiskněte tlačítko 3krát, abyste znovu spustili režim přidávání Zigbee na další 3 minuty.

ⓘ **UPOZORNĚNÍ**
Další informace o konfiguraci a ovládání zařízení najdete na stránce znalostní báze: https://shelly.link/i4_Gen4 nebo naskenujte QR kód na konci příručky.

Technické údaje
Fyzické
- Rozměry (VxŠxH): 37×42×16 mm
- Max. utahovací moment svorek: 0,4 Nm
- Průřez vodiče: 0,2 až 2,5 mm² (plný, laněný a s dutinkou)
- Délka odizolování vodiče: 6 až 7 mm

Provozní prostředí
- Okolní pracovní teplota: -20 °C až 40 °C
- Vlhkost: 30 % až 70 % RH
- Max. nadmořská výška: 2000 m

Elektrické
- Napájení: 110–240 V~ 50/60 Hz
- Spotřeba energie: < 1 W

Wi-Fi
- RF pásmo: 2401–2483 MHz
- Max. výkon RF: < 20 dBm

Bluetooth
- RF pásmo: 2402–2480 MHz
- Max. výkon RF: < 4 dBm

Zigbee
- RF pásma: 2405–2480 MHz
- Max. výkon RF: < 20 dBm

Likvidace a recyklace
Nevyhazujte výrobek do komunálního odpadu. Recyklujte jej, abyste předešli poškození životního prostředí a zdraví a podpořili šetření zdrojů. Odevzdejte výrobek na vhodném sběrném místě.
Prodejci, od nichž bylo zařízení zakoupeno, jsou povinni bezplatně převzít elektroodpad (WEEE) k řádné likvidaci.
Před likvidací resetujte zařízení do továrního nastavení podržením tlačítka (obr. I A) po dobu delší než 10 sekund, aby byla vymazána všechna osobní data.

Prohlášení o shodě
Společnost Shelly Europe Ltd. tímto prohlašuje, že rádiové zařízení typu Shelly i4 Gen4 je v souladu se směrnicí 2014/53/EU. Úplné znění prohlášení o shodě EU je dostupné na adrese: https://shelly.link/i4_Gen4_DoC.

Dansk

Bruger- og sikkerhedsvejledning*

Shelly i4 Gen4
I dette dokument omtales enheden som Enheden.

Grafiske symboler
⚠ Dette symbol angiver sikkerhedsinformation.
ⓘ Dette symbol angiver en vigtig meddelelse.

Sikkerhedsinformation
For sikker og korrekt brug bedes du læse denne vejledning og eventuelle ledsagende dokumenter. Gem dem til senere reference.
For at undgå mulig skade eller materiel skade:
- Kun en kvalificeret elektriker må installere enheden.
- Tilkobl kun enheden som beskrevet i disse instruktioner.
- Sikr enheden med en installationsafbryder i overensstemmelse med EN 60898-1 (udløserkarakteristik B eller C, maks. 16 A mærkestrøm, min. 6 kA brydeevne, energibegrænsningsklasse 3).
- Brug ikke enheden, hvis den viser tegn på skade eller defekt.
- Forsøg ikke selv at reparere enheden.
- Brug kun enheden indendørs.
- Hold enheden fri for snavs og fugt.

Produktbeskrivelse
Shelly i4 Gen4 er et smart 4-kanals kontaktinput, som du kan bruge til at styre andre tilsluttede Shelly-kontakter, sensorer eller enheder, der styres via HTTP og MQTT.

Installationsvejledning
⚠ **ADVARSEL! Risiko for elektrisk stød.**
- Sluk for sikringerne, før du installerer enheden. Brug et egnet testapparat for at sikre, at der ikke er spænding på de ledninger, du vil tilslutte.
- Sørg for, at der ikke er spænding på enhedens terminaler, før du ændrer nogen tilslutninger.
- Sørg for, at Enhedens skrueterminaler efter installationen ikke er tilgængelige for brugerne og er beskyttet mod utilsigtet kortslutning.

Tilslut enheden som vist på fig. II.

ⓘ **BEMÆRK**
Produktet leveres med forudinstalleret firmware. For at holde den opdateret og sikker kan du opdatere enheden via dens webinterface eller Shelly Smart Control-appen.

Selvstændig brug
Enheden har et webinterface, der kan tilgås på http://192.168.33.1, når den er forbundet til sit adgangspunkt (SSID: ShellyI4G4-XXXXXXXXXXXX). Du kan bruge webinterfacet til at overvåge, styre og konfigurere enheden.

Shelly-cloudtjeneste
Du kan eventuelt overvåge, styre og konfigurere enheden via Shelly-cloudtjenesten. Du kan få adgang til tjenesten via Shelly Smart Control-appen eller en webbrowser på https://control.shelly.cloud.
Se vejledningen for, hvordan du tilføjer enheden til Shelly-cloud og styrer den fra mobilappen, på: https://shelly.link/app-guide.

Opsætning med Matter
1. Scan Matter QR-koden, der følger med enheden.
2. Følg instruktionerne på din mobile enhed.

Tilføjelse til Zigbee
⚠ **ADVARSEL! Risiko for elektrisk stød.**
Arbejde med knappen skal udføres af en professionel installatør.
1. Skift fra Wi-Fi (Matter) til Zigbee-forbindelse ved at trykke hurtigt på knappen (fig. I A) 5 gange. Enheden går i Zigbee-inkluderingstilstand i 3 minutter.
2. Tilføj enheden ved at følge instruktionerne i dit Zigbee-hjemmeautomationssystem. Tryk på knappen 3 gange for at genstarte Zigbee-inkluderingstilstanden i yderligere 3 minutter.

ⓘ **BEMÆRK**
For mere information om, hvordan du konfigurerer og styrer enheden, se dens vidensbaseside: https://shelly.link/i4_Gen4 eller scan QR-koden sidst i vejledningen.

Specifikationer
Fysiske
- Størrelse (HxBxD): 37x42x16 mm
- Maks. tilspændingsmoment for skrueklemmer: 0,4 Nm
- Leder tværsnit: 0,2 til 2,5 mm² (massiv, flertrådet og med terminalrør)
- Afringslængde på leder: 6 til 7 mm

Miljø
- Omgivelsestemperatur under drift: -20 °C til 40 °C
- Luftfugtighed: 30 % til 70 % RH
- Maks. højde: 2000 m

Elektrisk
- Strømforsyning: 110–240 V~ 50/60 Hz
- Strømforbrug: < 1 W

Wi-Fi
- RF-bånd: 2401–2483 MHz
- Maks. RF-effekt: < 20 dBm

Bluetooth
- RF-bånd: 2402–2480 MHz
- Maks. RF-effekt: < 4 dBm

Zigbee
- RF-bånd: 2405–2480 MHz
- Maks. RF-effekt: < 20 dBm

Bortskaffelse og genbrug
Bortskaf ikke produktet med husholdningsaffald. Genanvend produktet for at undgå miljø- og sundhedsskader og for at fremme ressourcebesparelse. Aflever produktet på et egnet indsamlingssted.
Forhandlere, hvor udstyret er købt, er forpligtet til gratis at modtage affald af elektrisk og elektronisk udstyr (WEEE) til korrekt bortskaffelse.
Nulstil enheden til fabriksindstillinger ved at holde knappen (fig. I A) nede i mere end 10 sekunder før bortskaffelse for at sikre, at alle personlige data slettes.

Overensstemmelseserklæring
Hermed erklærer Shelly Europe Ltd., at radioudstyrstypen for Shelly i4 Gen4 er i overensstemmelse med direktiv 2014/53/EU. Den fulde tekst til EU-overensstemmelseserklæringen er tilgængelig på følgende internetadresse: https://shelly.link/i4_Gen4_DoC.

***Ansvarsfraskrivelse for AI-oversættelse**
Denne oversatte version blev genereret af AI og er ikke blevet gennemgået af en person. I tilfælde af uoverensstemmelser eller uklare oplysninger henvises til den engelske version.

Deutsch

Benutzer- und Sicherheitshinweise

Shelly i4 Gen4
In diesem Dokument als das Gerät bezeichnet.

Grafische Symbole
⚠ Dieses Zeichen weist auf Sicherheitsinformationen hin.
ⓘ Dieses Zeichen weist auf eine wichtige Mitteilung hin.

Sicherheitsinformationen
Für einen sicheren und ordnungsgemäßen Gebrauch lesen Sie bitte diese Anleitung und alle begleitenden Dokumente sorgfältig durch. Bewahren Sie sie zum späteren Nachschlagen auf.
Um mögliche Verletzungen oder Sachschäden zu vermeiden:
- Die Installation des Geräts darf nur von einer qualifizierten Elektrofachkraft durchgeführt werden.
- Schließen Sie das Gerät nur wie in dieser Anleitung beschrieben an.
- Sichern Sie das Gerät mit einem Leitungsschutzschalter gemäß EN 60898-1 (Auslösecharakteristik B oder C, max. 16 A Nennstrom, min. 6 kA Abschaltvermögen, Energiebegrenzungsklasse 3).
- Verwenden Sie das Gerät nicht, wenn es Anzeichen von Beschädigung oder Defekt aufweist.
- Versuchen Sie nicht, das Gerät selbst zu reparieren.
- Verwenden Sie das Gerät nur in Innenräumen.
- Schützen Sie das Gerät vor Schmutz und Feuchtigkeit.

Produktbeschreibung
Shelly i4 Gen4 ist ein smarter 4-Kanal-Schalteingang, mit dem Sie andere angeschlossene Shelly-Schalter, Sensoren oder über HTTP und MQTT gesteuerte Geräte steuern können.

Installationshinweise
⚠ **WARNUNG! Gefahr eines elektrischen Schlags.**
- Schalten Sie vor der Installation des Geräts die Sicherungen aus. Verwenden Sie ein geeignetes Prüfgerät, um sicherzustellen, dass auf den anzuschließenden Leitungen keine Spannung anliegt.
- Stellen Sie vor Änderungen an den Anschlüssen sicher, dass an den Geräteklemmen keine Spannung anliegt.
- Stellen Sie sicher, dass die Schraubklemmen des Geräts nach der Installation für Benutzer nicht zugänglich sind und vor unbeabsichtigten Kurzschlüssen geschützt sind.

Schließen Sie das Gerät wie in Abb. II gezeigt an.

ⓘ **HINWEIS**
Das Produkt wird mit vorinstallierter Firmware geliefert. Um es aktuell und sicher zu halten, können Sie das Gerät über seine Weboberfläche oder die Shelly Smart Control App aktualisieren.

Eigenständige Nutzung
Das Gerät verfügt über eine Weboberfläche, die unter http://192.168.33.1 erreichbar ist, wenn es mit seinem Zugangspunkt (SSID: ShellyI4G4-XXXXXXXXXXXX) verbunden ist. Über die Weboberfläche können Sie das Gerät überwachen, steuern und konfigurieren.

Cloud-Dienst von Shelly
Optional können Sie das Gerät über den Cloud-Dienst von Shelly überwachen, steuern und konfigurieren. Sie können über die Shelly Smart Control App oder einen Webbrowser unter https://control.shelly.cloud auf den Dienst zugreifen.
Anweisungen zum Hinzufügen des Geräts zur Cloud von Shelly und zur Steuerung über die mobile App finden Sie unter: https://shelly.link/app-guide.

Einrichtung mit Matter
1. Scannen Sie den Matter-QR-Code, der dem Gerät beiliegt.
2. Befolgen Sie die Anweisungen auf Ihrem Mobilgerät.

Hinzufügen zu Zigbee
⚠ **WARNUNG! Gefahr eines elektrischen Schlags.**
Die Inbetriebnahme der Taste muss von einem fachkundigen Installateur durchgeführt werden.
1. Wechseln Sie von Wi-Fi (Matter) zur Zigbee-Konnektivität, indem Sie die Taste (Abb. I A) fünfmal schnell drücken. Das Gerät wechselt für 3 Minuten in den Zigbee-Kopplungsmodus.
2. Fügen Sie das Gerät gemäß den Anweisungen Ihres Zigbee-Hausautomationssystems hinzu. Drücken Sie die Taste dreimal, um den Zigbee-Kopplungsmodus für weitere 3 Minuten neu zu starten.

ⓘ **HINWEIS**
Weitere Informationen zur Konfiguration und Steuerung des Geräts finden Sie auf der entsprechenden Wissensbasis-Seite: https://shelly.link/i4_Gen4 oder scannen Sie den QR-Code am Ende der Anleitung.

Technische Daten
Physikalisch
- Größe (HxBxT): 37x42x16 mm
- Max. Anzugsdrehmoment der Schraubklemmen: 0,4 Nm
- Leiterquerschnitt: 0,2 bis 2,5 mm² (massiv, flexibel und mit Aderendhülsen)
- Abisolierlänge des Leiters: 6 bis 7 mm

Umgebung
- Umgebungstemperatur im Betrieb: -20 °C bis 40 °C
- Luftfeuchtigkeit: 30 % bis 70 % RH
- Max. Höhe: 2000 m

Elektrisch
- Stromversorgung: 110–240 V~ 50/60 Hz
- Leistungsaufnahme: < 1 W

Wi-Fi
- RF-Band: 2401–2483 MHz
- Max. RF-Leistung: < 20 dBm

Bluetooth
- RF-Band: 2402–2480 MHz
- Max. RF-Leistung: < 4 dBm

Zigbee
- RF-Bänder: 2405–2480 MHz
- Max. RF-Leistung: < 20 dBm

Entsorgung und Recycling
Entsorgen Sie das Produkt nicht mit dem Hausmüll. Recyceln Sie es, um Umwelt- und Gesundheitsschäden zu vermeiden und Ressourcen zu schonen. Entsorgen Sie das Produkt an einer geeigneten Sammelstelle.
Händler, bei denen das Gerät gekauft wurde, sind verpflichtet, Altgeräte (WEEE) kostenlos zur ordnungsgemäßen Entsorgung zurückzunehmen.
Setzen Sie das Gerät vor der Entsorgung durch Drücken und Halten der Taste (Abb. I A) länger als 10 Sekunden auf die Werkseinstellungen zurück, um alle persönlichen Daten zu löschen.

Konformitätserklärung
Hiermit erklärt Shelly Europe Ltd., dass der Funkanlagentyp Shelly i4 Gen4 der Richtlinie 2014/53/EU entspricht. Der vollständige Text der EU-Konformitätserklärung ist unter folgender Internetadresse verfügbar: https://shelly.link/i4_Gen4_DoC.

Eesti

Kasutus- ja ohutusjuhend*

Shelly i4 Gen4
Käesolevas dokumendis nimetatakse seda Seadmeks.

Graafilised sümbolid
⚠ See sümbol näitab ohutusalast teavet.
ⓘ See sümbol näitab olulist teadet.

Ohutusteave
Turvaliseks ja õigeks kasutamiseks lugege palun see juhend ja kõik lisatud dokumendid hoolikalt läbi. Säilitage need tulevikus kasutamiseks.
Võimalike vigastuste või varakahjude vältimiseks:
- Seadet tohib paigaldada ainult kvalifitseeritud elektrik.
- Ühendage seade ainult nendes juhistes näidatud viisil.
- Kaitske seadet vastavalt EN 60898-1 standardile kaitselülitiga (väljalülituse iseloom B või C, maks. 16 A nimivool, min. 6 kA katkestusvõime, energiapiiranguklass 3).
- Ärge kasutage seadet, kui see näitab kahjustuse või rikke märke.
- Ärge proovige seadet ise parandada.
- Kasutage seadet ainult siseruumides.
- Hoidke seade mustuse ja niiskuse eest.

Toote kirjeldus
Shelly i4 Gen4 on nutikas neljakanaliline lüliti sisend, millega saab juhtida teisi ühendatud Shelly lüliteid, andureid või HTTP- ja MQTT-ga juhitavaid seadmeid.

Paigaldusjuhised
⚠ **HOIATUS! Elektrilöögi oht.**
- Lülitage enne seadme paigaldamist kaitselülitid välja. Kasutage sobivat testseadet, et veenduda, et ühendatavates juhtmetes ei ole pinget.
- Enne ühenduste muutmist veenduge, et seadme klemmidel ei oleks pinget.
- Veenduge, et pärast Seadme paigaldamist ei ole selle kruviklemmid kasutajatele ligipääsetavad ning on kaitstud juhusliku lühise eest.

Ühendage seade, nagu on näidatud joon. II.

ⓘ **MÄRKUS**
Toode on varustatud eelinstallitud püsivaraga. Selle ajakohasena ja turvalisena hoidmiseks saate seadet uuendada selle veebiliidese või Shelly Smart Control rakenduse kaudu.

Iseseisev kasutus
Seadmel on veebiliides, mis on juurdepääsetav aadressil http://192.168.33.1, kui see on ühendatud oma pääsupunktiga (SSID: ShellyI4G4-XXXXXXXXXXXX). Veebiliidest saab kasutada seadme jälgimiseks, juhtimiseks ja seadistamiseks.

Shelly pilveteenus
Soovi korral saate seadet jälgida, juhtida ja seadistada Shelly pilveteenuse kaudu. Teenusele pääseb juurde Shelly Smart Control rakenduse või veebibrauseri kaudu aadressil https://control.shelly.cloud.
Juhised seadme lisamiseks Shelly pilve ja selle juhtimiseks mobiilirakendusest leiate aadressilt: https://shelly.link/app-guide.

Seadistamine Matteriga
1. Skaneerige seadmega kaasas olev Matter QR-kood.
2. Järgige mobiilseadme juhiseid.

Zigbee võrku lisamine
⚠ **HOIATUS! Elektrilöögi oht.**
Nupuga seotud töid peab tegema professionaalne paigaldaja.
1. Lülitu Wi-Fi- (Matter) ühenduselt Zigbee-ühendusele, vajutades nuppu (joon. I A) kiiresti 5 korda. Seade läheb 3 minutiks Zigbee liitumisrežiimi.
2. Lisa seade, järgides oma Zigbee koduautomaatikasüsteemi juhiseid. Vajuta nuppu 3 korda, et taaskäivitada Zigbee liitumisrežiim veel 3 minutiks.

ⓘ **MÄRKUS**
Täpsema teabe seadme seadistamise ja juhtimise kohta leiate selle teadmistebaasi lehelt: https://shelly.link/i4_Gen4 või skaneerige juhendi lõpus olev QR-kood.

Tehnilised andmed
Füüsilised
- Mõõdud (KxLxS): 37x42x16 mm
- Kruviklemmide maksimaalne pingutusmoment: 0,4 Nm
- Juhi ristlõige: 0,2 kuni 2,5 mm² (täisjuhe, keerutatud ja otsikutega)
- Juhi eemaldatud isolatsiooni pikkus: 6 kuni 7 mm

Keskkond
- Töötemperatuur: -20 °C kuni 40 °C
- Õhuniiskus: 30 % kuni 70 % RH
- Maksimaalne kõrgus merepinnast: 2000 m

Elektrilised andmed
- Toiteallikas: 110–240 V~ 50/60 Hz
- Võimsustarve: < 1 W

Wi-Fi
- RF-sagedusala: 2401–2483 MHz
- Maksimaalne RF-võimsus: < 20 dBm

Bluetooth
- RF-sagedusala: 2402–2480 MHz
- Maksimaalne RF-võimsus: < 4 dBm

Zigbee
- RF-sagedusalad: 2405–2480 MHz
- Maksimaalne RF-võimsus: < 20 dBm

Jäätmekäitlus ja taaskasutus
Ärge visake toodet olmeprügisse. Ringlusse võtke toode, et vältida keskkonna- ja tervisekahjustusi ning edendada ressursside säästmist. Viige toode sobivasse jäätmejaama.
Müüjad, kellelt seade osteti, on kohustatud tasuta vastu võtma elektri- ja elektroonikaseadmeid (WEEE) nende nõuetekohaseks käitlemiseks.
Tehase seadete taastamiseks ja isikuandmete kustutamiseks hoidke enne äraviskamist nuppu (joonis I A) all rohkem kui 10 sekundit.

Vastavusdeklaratsioon
Sellega kinnitab Shelly Europe Ltd., et Shelly i4 Gen4 raadioside seade vastab direktiivile 2014/53/EL. EL vastavusdeklaratsiooni täielik tekst on saadaval järgmisel internetiaadressil: https://shelly.link/i4_Gen4_DoC.

***Märkus tehisintellekti abil tõlkimise kohta**
See tõlgitud versioon on loodud tehisintellekti abil ja inimene ei ole seda üle vaadanud. Lahknevuste või ebaselge teabe korral lähtuge ingliskeelsest versioonist.

Ελληνικά

Οδηγός χρήσης και ασφάλειας*

Shelly i4 Gen4
Στο παρόν έγγραφο αναφέρεται ως η Συσκευή.

Γραφικά σύμβολα
⚠ Αυτό το σύμβολο υποδηλώνει πληροφορίες ασφαλείας.
ⓘ Αυτό το σύμβολο υποδηλώνει σημαντική ειδοποίηση.

Πληροφορίες ασφαλείας
Για ασφαλή και σωστή χρήση, διαβάστε αυτόν τον οδηγό και όλα τα συνοδευτικά έγγραφα. Κρατήστε τα για μελλοντική αναφορά.
Για να αποφύγετε πιθανό τραυματισμό ή ζημιά σε περιουσία:
- Η εγκατάσταση της Συσκευής επιτρέπεται μόνο από εξειδικευμένο ηλεκτρολόγο.
- Συνδέστε τη Συσκευή μόνο με τον τρόπο που περιγράφεται σε αυτές τις οδηγίες.
- Ασφαλίστε τη Συσκευή με διακόπτη προστασίας καλωδίων σύμφωνα με το EN 60898-1 (χαρακτηριστικό αποζεύκτη B ή C, μέγιστο ονομαστικό ρεύμα 16 A, ελάχιστη ικανότητα διακοπής 6 kA, κατηγορία περιορισμού ενέργειας 3).
- Μην χρησιμοποιείτε τη Συσκευή εάν παρουσιάζει σημάδια ζημιάς ή βλάβης.
- Μην επιχειρήσετε να επισκευάσετε τη Συσκευή μόνοι σας.
- Χρησιμοποιείτε τη Συσκευή μόνο σε εσωτερικούς χώρους.
- Διατηρήστε τη Συσκευή μακριά από σκόνη και υγρασία.

Περιγραφή προϊόντος
Shelly i4 Gen4 είναι ένας έξυπνος τετρακάναλος διακόπτης εισόδου, που μπορεί να χρησιμοποιηθεί για τον έλεγχο άλλων συνδεδεμένων διακοπτών Shelly, αισθητήρων ή συσκευών που ελέγχονται μέσω HTTP και MQTT.

Οδηγίες εγκατάστασης
⚠ **ΠΡΟΕΙΔΟΠΟΙΗΣΗ! Κίνδυνος ηλεκτροπληξίας.**
- Πριν από την εγκατάσταση της Συσκευής, απενεργοποιήστε τους διακόπτες κυκλώματος. Χρησιμοποιήστε κατάλληλη συσκευή ελέγχου για να διασφαλίσετε ότι δεν υπάρχει τάση στα καλώδια που θα συνδέσετε.
- Πριν κάνετε οποιαδήποτε αλλαγή στις συνδέσεις, βεβαιωθείτε ότι δεν υπάρχει τάση στους ακροδέκτες της Συσκευής.
- Βεβαιωθείτε ότι, μετά την εγκατάσταση της Συσκευής, οι βιδωτοί ακροδέκτες της δεν είναι προσβάσιμοι στους χρήστες και προστατεύονται από τυχαία βραχυκυκλώματα.

Συνδέστε τη συσκευή όπως φαίνεται στο σχ. II.

ⓘ **ΣΗΜΕΙΩΣΗ**
Το προϊόν διαθέτει προεγκατεστημένο υλικολογισμικό. Για να παραμένει ενημερωμένο και ασφαλές, μπορείτε να ενημερώσετε τη Συσκευή μέσω της διαδικτυακής της διεπαφής ή της εφαρμογής Shelly Smart Control.

Αυτόνομη χρήση
Η Συσκευή διαθέτει διαδικτυακή διεπαφή προσβάσιμη στη διεύθυνση http://192.168.33.1 όταν είναι συνδεδεμένη στο σημείο πρόσβασής της (SSID: ShellyI4G4-XXXXXXXXXXXX). Μπορείτε να χρησιμοποιήσετε τη διεπαφή για παρακολούθηση, έλεγχο και ρύθμιση της Συσκευής.

Υπηρεσία νέφους Shelly
Προαιρετικά, μπορείτε να παρακολουθείτε, να ελέγχετε και να ρυθμίζετε τη Συσκευή μέσω της υπηρεσίας νέφους Shelly. Μπορείτε να έχετε πρόσβαση στην υπηρεσία μέσω της εφαρμογής Shelly Smart Control ή ενός προγράμματος περιήγησης ιστού στη διεύθυνση https://control.shelly.cloud.
Για οδηγίες σχετικά με το πώς να προσθέσετε τη Συσκευή στο νέφος Shelly και να την ελέγχετε από την εφαρμογή για κινητά, ανατρέξτε στη διεύθυνση: https://shelly.link/app-guide.

Ρύθμιση με Matter
1. Σαρώστε τον κωδικό QR του Matter που παρέχεται με τη Συσκευή.
2. Ακολουθήστε τις οδηγίες στη φορητή συσκευή σας.

Προσθήκη στο Zigbee
⚠ **ΠΡΟΕΙΔΟΠΟΙΗΣΗ! Κίνδυνος ηλεκτροπληξίας.**
Οι εργασίες στο κουμπί πρέπει να εκτελούνται από επαγγελματία εγκαταστάτη.
1. Αλλάξτε από Wi-Fi (Matter) σε συνδεσιμότητα Zigbee πατώντας γρήγορα το κουμπί (εικ. I A) 5 φορές. Η Συσκευή εισέρχεται σε λειτουργία συμπερίληψης Zigbee για 3 λεπτά.
2. Προσθέστε τη Συσκευή ακολουθώντας τις οδηγίες του συστήματος αυτοματισμού Zigbee για το σπίτι σας. Πατήστε το κουμπί 3 φορές για να επανεκκινήσετε τη λειτουργία συμπερίληψης Zigbee για άλλα 3 λεπτά.

ⓘ **ΣΗΜΕΙΩΣΗ**
Για περισσότερες πληροφορίες σχετικά με τη ρύθμιση και τον έλεγχο της Συσκευής, επισκεφθείτε τη σελίδα της γνωσιακής βάσης της: https://shelly.link/i4_Gen4 ή σαρώστε τον κωδικό QR στο τέλος του οδηγού.

Προδιαγραφές
Φυσικά χαρακτηριστικά
- Διαστάσεις (ΥxΠxΒ): 37x42x16 mm
- Μέγιστη ροπή σύσφιξης ακροδεκτών: 0,4 Nm
- Διατομή αγωγού: 0,2 έως 2,5 mm² (μονόκλωνος, πολύκλωνος και με ακροδέκτες)
- Μήκος απογύμνωσης αγωγού: 6 έως 7 mm

Περιβαλλοντικά
- Θερμοκρασία λειτουργίας: -20 °C έως 40 °C
- Υγρασία: 30 % έως 70 % RH
- Μέγιστο υψόμετρο: 2000 m

Ηλεκτρικά
- Τροφοδοσία: 110–240 V~ 50/60 Hz
- Κατανάλωση ισχύος: < 1 W

Wi-Fi
- Ζώνη RF: 2401–2483 MHz
- Μέγιστη ισχύς RF: < 20 dBm

Bluetooth
- Ζώνη RF: 2402–2480 MHz
- Μέγιστη ισχύς RF: < 4 dBm

Zigbee
- Ζώνες RF: 2405–2480 MHz
- Μέγιστη ισχύς RF: < 20 dBm

Απόρριψη και ανακύκλωση
Μην απορρίπτετε το προϊόν στα οικιακά απορρίμματα. Ανακυκλώστε το προϊόν για να αποφύγετε βλάβες στο περιβάλλον και την υγεία και για να προωθήσετε την εξοικονόμηση πόρων. Απορρίψτε το προϊόν σε κατάλληλο σημείο συλλογής αποβλήτων.
Οι μεταπωλητές από τους οποίους αγοράστηκε ο εξοπλισμός υποχρεούνται να παραλαμβάνουν δωρεάν απορρίμματα ηλεκτρικού και ηλεκτρονικού εξοπλισμού (WEEE) για σωστή διάθεση.
Επαναφέρετε τη συσκευή στις εργοστασιακές ρυθμίσεις κρατώντας πατημένο το κουμπί (εικ. I A) για περισσότερο από 10 δευτερόλεπτα πριν από την απόρριψη, ώστε να διαγραφούν όλα τα προσωπικά δεδομένα.

Δήλωση συμμόρφωσης
Η Shelly Europe Ltd. δηλώνει ότι ο τύπος ραδιοεξοπλισμού Shelly i4 Gen4 συμμορφώνεται με την οδηγία 2014/53/ΕΕ. Το πλήρες κείμενο της δήλωσης συμμόρφωσης της ΕΕ είναι διαθέσιμο στη διεύθυνση: https://shelly.link/i4_Gen4_DoC.

***Δήλωση αποποίησης ευθύνης για μετάφραση με τεχνητή νοημοσύνη**
Αυτή η μεταφρασμένη έκδοση δημιουργήθηκε από τεχνητή νοημοσύνη και δεν έχει ελεγχθεί από άνθρωπο. Σε περίπτωση αποκλίσεων ή ασαφών πληροφοριών, ανατρέξτε στην αγγλική έκδοση.

Español

Guía de usuario y seguridad

Shelly i4 Gen4
En este documento se denomina el Dispositivo.

Símbolos gráficos
⚠ Este símbolo indica información de seguridad.
ⓘ Este símbolo indica un aviso importante.

Información de seguridad
Para un uso seguro y correcto, lea esta guía y todos los documentos adjuntos. Guárdelos para referencia futura.
Para evitar posibles lesiones o daños a la propiedad:
- Solo un electricista cualificado puede instalar el Dispositivo.
- Conecte el Dispositivo únicamente de la forma indicada en estas instrucciones.
- Asegure el Dispositivo mediante un interruptor de protección de cables conforme a la norma EN 60898-1 (característica de disparo B o C, corriente nominal máxima de 16 A, capacidad de corte mínima de 6 kA, clase de limitación de energía 3).
- No utilice el Dispositivo si presenta signos de daño o defecto.
- No intente reparar el Dispositivo usted mismo.
- Utilice el Dispositivo solo en interiores.
- Mantenga el Dispositivo alejado de suciedad y humedad.

Descripción del producto
Shelly i4 Gen4 es una entrada de interruptor inteligente de 4 canales que se puede usar para controlar otros interruptores Shelly, sensores o dispositivos controlados por HTTP y MQTT.

Instrucciones de instalación
⚠ **¡ADVERTENCIA! Riesgo de descarga eléctrica.**
- Antes de instalar el Dispositivo, apague los disyuntores. Use un dispositivo de prueba adecuado para asegurarse de que no haya tensión en los cables que desea conectar.
- Antes de realizar cualquier cambio en las conexiones, asegúrese de que no haya tensión en los terminales del Dispositivo.
- Asegúrese de que, tras la instalación del Dispositivo, sus bornes de tornillo no sean accesibles para los usuarios y estén protegidos contra cortocircuitos accidentales.

Conecte el Dispositivo como se muestra en la fig. II.

ⓘ **AVISO**
El producto se entrega con firmware preinstalado. Para mantenerlo actualizado y seguro, puede actualizar el Dispositivo a través de su interfaz web o con la aplicación Shelly Smart Control.

Uso independiente
El Dispositivo dispone de una interfaz web accesible en http://192.168.33.1 cuando está conectado a su punto de acceso (SSID: ShellyI4G4-XXXXXXXXXXXX). Puede usar la interfaz web para supervisar, controlar y configurar el Dispositivo.

Servicio en la nube de Shelly
Opcionalmente, puede supervisar, controlar y configurar el Dispositivo mediante el servicio en la nube de Shelly. Puede acceder al servicio a través de la aplicación Shelly Smart Control o de un navegador web en https://control.shelly.cloud.
Para obtener instrucciones sobre cómo añadir el Dispositivo a la nube de Shelly y controlarlo desde la aplicación móvil, consulte: https://shelly.link/app-guide.

Configuración con Matter
1. Escanee el código QR de Matter proporcionado con el Dispositivo.
2. Siga las instrucciones en su dispositivo móvil.

Adición a Zigbee
⚠ **¡ADVERTENCIA! Riesgo de descarga eléctrica.**
Cualquier operación con el botón debe ser realizada por un instalador profesional.
1. Para cambiar de Wi-Fi (Matter) a Zigbee, pulse el botón (fig. I A) rápidamente 5 veces. El Dispositivo entra en modo de inclusión de Zigbee durante 3 minutos.
2. Añada el Dispositivo siguiendo las instrucciones de su sistema de domótica Zigbee. Pulse el botón 3 veces para reiniciar el modo de inclusión de Zigbee durante 3 minutos más.

ⓘ **AVISO**
Para obtener más información sobre cómo configurar y controlar el Dispositivo, consulte su página de base de conocimientos: https://shelly.link/i4_Gen4 o escanee el código QR al final de la guía.

Especificaciones
Físicas
- Tamaño (AlxAnxPr): 37x42x16 mm / 1,46x1,65x0,63 in
- Par de apriete máximo de los bornes de tornillo: 0,4 Nm / 3,5 lbin
- Sección transversal del conductor: 0,2 a 2,5 mm² / 24 a 14 AWG (macizo, trenzado y con punteras)
- Longitud de pelado del conductor: 6 a 7 mm / 0,24 a 0,28 in

Ambientales
- Temperatura de trabajo: -20 °C a 40 °C / -5 °F a 105 °F
- Humedad: 30 % a 70 % HR
- Altitud máxima: 2000 m / 6562 ft

Eléctricas
- Alimentación: 110–240 V~ 50/60 Hz
- Consumo de energía: < 1 W

Wi-Fi
- Banda RF: 2401–2483 MHz
- Potencia máxima de RF: < 20 dBm

Bluetooth
- Banda RF: 2402–2480 MHz
- Potencia máxima de RF: < 4 dBm

Zigbee
- Bandas RF: 2405–2480 MHz
- Potencia máxima de RF: < 20 dBm

Eliminación y reciclaje
No deseche el producto con la basura doméstica. Recíclelo para evitar daños al medio ambiente y a la salud y para promover la conservación de recursos. Deposite el producto en un punto de recogida adecuado.
Los distribuidores a los que se adquirió el equipo están obligados a aceptar gratuitamente los residuos de aparatos eléctricos y electrónicos (RAEE) para su correcta eliminación.
Restablezca el Dispositivo a la configuración de fábrica manteniendo pulsado el botón (fig. I A) durante más de 10 segundos antes de desecharlo, para asegurarse de que se borren todos los datos personales.

Declaración de conformidad
Por la presente, Shelly Europe Ltd. declara que el tipo de equipo de radio Shelly i4 Gen4 cumple con la Directiva 2014/53/UE. El texto completo de la declaración de conformidad de la UE está disponible en la siguiente dirección de Internet: https://shelly.link/i4_Gen4_DoC.

Advertencia de la FCC
Este Dispositivo cumple con la Parte 15 de las normas de la FCC. Su funcionamiento está sujeto a las dos condiciones siguientes:
1. Este Dispositivo no debe causar interferencias perjudiciales.
2. Este Dispositivo debe aceptar cualquier interferencia recibida, incluidas las interferencias que puedan causar un funcionamiento no deseado.

NOTA: Este equipo ha sido probado y se ha comprobado que cumple con los límites para un dispositivo digital de Clase B, conforme a la Parte 15 de las normas de la FCC. Estos límites están diseñados para proporcionar una protección razonable contra interferencias perjudiciales en una instalación residencial. Este equipo genera, utiliza y puede emitir energía de radiofrecuencia y, si no se instala y utiliza de acuerdo con las instrucciones, puede causar interferencias perjudiciales en las comunicaciones por radio. Sin embargo, no se garantiza que no se produzcan interferencias en una instalación determinada. Si este equipo causa interferencias perjudiciales en la recepción de radio o televisión, lo cual puede determinarse encendiendo y apagando el equipo, se recomienda al usuario intentar corregir la interferencia mediante una o varias de las siguientes medidas:
1. Reorientar o reubicar la antena receptora.
2. Aumentar la separación entre el equipo y el receptor
3. Conectar el equipo a una toma de corriente en un circuito diferente de aquel al que está conectado el receptor.
4. Consultar al distribuidor o a un técnico experimentado de radio/TV para obtener ayuda.

NOTA: Cualquier cambio o modificación en esta unidad no aprobado expresamente por la parte responsable del cumplimiento podría anular la autoridad del usuario para operar el equipo.

Declaración de exposición a RF
Este equipo cumple con los límites de exposición a la radiación de radiofrecuencia de la FCC establecidos para un entorno no controlado. Este equipo debe instalarse y utilizarse manteniendo una distancia mínima de 8 in/20 cm entre el radiador y cualquier parte del cuerpo.

Français

Guide d'utilisation et de sécurité

Shelly i4 Gen4
Dans ce document, appelé le Dispositif.

Symboles graphiques
⚠ Ce symbole indique des informations de sécurité.
ⓘ Ce symbole indique une notice importante.

Informations de sécurité
Pour une utilisation sûre et correcte, veuillez lire ce guide et tout document accompagnant. Conservez-les pour référence future.
Pour éviter tout risque de blessure ou de dommages matériels :
- Seul un électricien qualifié est autorisé à installer le Dispositif.
- Connectez le Dispositif uniquement de la manière indiquée dans ces instructions.
- Sécurisez le Dispositif avec un disjoncteur de protection des câbles conforme à la norme EN 60898-1 (caractéristique de déclenchement B ou C, courant nominal max. 16 A, pouvoir de coupure min. 6 kA, classe de limitation d'énergie 3).
- N'utilisez pas le Dispositif s'il présente des signes de dommages ou de défauts.
- N'essayez pas de réparer le Dispositif vous-même.
- N'utilisez le Dispositif qu'à l'intérieur.
- Tenez le Dispositif à l'écart de la saleté et de l'humidité.

Description du produit
Shelly i4 Gen4 est une entrée d'interrupteur intelligente à 4 canaux, que vous pouvez utiliser pour contrôler d'autres interrupteurs Shelly, capteurs ou appareils commandés via HTTP et MQTT.

Instructions d'installation
⚠ **AVERTISSEMENT ! Risque d'électrocution.**
- Avant d'installer le Dispositif, coupez les disjoncteurs. Utilisez un appareil de test approprié pour vérifier qu'il n'y a pas de tension sur les fils à connecter.
- Avant toute modification des connexions, assurez-vous qu'aucune tension n'est présente sur les bornes du Dispositif.
- Assurez-vous qu'après l'installation du Dispositif, ses bornes à vis ne sont pas accessibles aux utilisateurs et sont protégées contre les courts-circuits accidentels.

Connectez le Dispositif comme indiqué sur la fig. II.

ⓘ **REMARQUE**
Le produit est livré avec un micrologiciel préinstallé. Pour le maintenir à jour et sécurisé, vous pouvez mettre à jour le Dispositif via son interface web ou l'application Shelly Smart Control.

Utilisation autonome
Le Dispositif dispose d'une interface web accessible à l'adresse http://192.168.33.1 lorsqu'il est connecté à son point d'accès (SSID : ShellyI4G4-XXXXXXXXXXXX). Vous pouvez utiliser cette interface pour surveiller, contrôler et configurer le Dispositif.

Service cloud de Shelly
En option, vous pouvez surveiller, contrôler et configurer le Dispositif via le service cloud de Shelly. Ce service est accessible par l'application Shelly Smart Control ou via un navigateur web à l'adresse https://control.shelly.cloud.
Pour savoir comment ajouter le Dispositif au cloud de Shelly et le contrôler depuis l'application mobile, reportez-vous à : https://shelly.link/app-guide.

Configuration avec Matter
1. Scannez le code QR Matter fourni avec le Dispositif.
2. Suivez les instructions sur votre appareil mobile.

Ajout à Zigbee
⚠ **AVERTISSEMENT ! Risque d'électrocution.**
Toute intervention sur le bouton doit être effectuée par un installateur professionnel.
1. Passez de la connectivité Wi-Fi (Matter) au Zigbee en appuyant rapidement 5 fois sur le bouton (fig. I A). Le Dispositif passe alors en mode d'inclusion Zigbee pendant 3 minutes.
2. Ajoutez le Dispositif en suivant les instructions de votre système domotique Zigbee. Appuyez trois fois sur le bouton pour relancer le mode d'appairage Zigbee pendant 3 minutes.

ⓘ **REMARQUE**
Pour plus d'informations sur la configuration et le contrôle du Dispositif, consultez sa page dans la base de connaissances : https://shelly.link/i4_Gen4 ou scannez le code QR figurant à la fin de ce guide.

Spécifications
Physiques
- Dimensions (HxLxP) : 37x42x16 mm
- Couple de serrage maximal des bornes à vis : 0,4 Nm
- Section du conducteur : 0,2 à 2,5 mm² (rigide, souple et embouts de câble)
- Longueur de dénudage du conducteur : 6 à 7 mm

Environnementales
- Température de fonctionnement : -20 °C à 40 °C
- Humidité : 30 % à 70 % HR
- Altitude maximale : 2000 m

Électriques
- Alimentation : 110–240 V~ 50/60 Hz
- Consommation électrique : < 1 W

Wi-Fi
- Bande RF : 2401–2483 MHz
- Puissance RF maximale : < 20 dBm

Bluetooth
- Bande RF : 2402–2480 MHz
- Puissance RF maximale : < 4 dBm

Zigbee
- Bandes RF : 2405–2480 MHz
- Puissance RF maximale : < 20 dBm

Élimination et recyclage
Ne jetez pas le produit avec les déchets ménagers. Recyclez-le pour éviter les dommages environnementaux et sanitaires et pour promouvoir l'économie des ressources. Déposez le produit dans un point de collecte approprié.
Les revendeurs auprès desquels l'équipement a été acheté sont tenus de reprendre gratuitement les déchets d'équipements électriques et électroniques (DEEE) pour une élimination appropriée.
Réinitialisez le Dispositif aux paramètres d'usine en maintenant le bouton (fig. I A) enfoncé plus de 10 secondes avant l'élimination afin de supprimer toutes les données personnelles.

Déclaration de conformité
Par la présente, Shelly Europe Ltd. déclare que le type d'équipement radio Shelly i4 Gen4 est conforme à la directive 2014/53/UE. Le texte complet de la déclaration de conformité de l'UE est disponible à l'adresse suivante : https://shelly.link/i4_Gen4_DoC.

Déclaration d'exposition aux radiofréquences (RF)
Cet équipement répond à l'exemption des limites d'évaluation de routine énoncées dans le RSS-102. Il doit être installé et utilisé à une distance minimale de 20 cm entre le radiateur et n'importe quelle partie de votre corps.

AVERTISSEMENT IC
Ce Dispositif contient un ou plusieurs émetteurs/récepteurs exempts de licence conformes aux normes RSS exemptes de licence d'Innovation, Sciences et Développement économique Canada. Son fonctionnement est soumis aux deux conditions suivantes :
1. Ce Dispositif ne doit pas causer d'interférences.
2. Ce Dispositif doit accepter toute interférence, y compris les interférences pouvant entraîner un fonctionnement indésirable.

Gaeilge

Treoir Úsáideora agus Sábháilteachta*

Shelly i4 Gen4
Sa doiciméad seo tugtar an Gléas air.

Siombailí Grafacha
⚠ Léiríonn an comhartha seo faisnéis sábháilteachta.
ⓘ Léiríonn an comhartha seo fógra tábhachtach.

Faisnéis Sábháilteachta
Chun úsáid shábháilte agus cheart a chinntiú, léigh an treoir seo agus aon doiciméid eile a ghabhann leis. Coinnigh iad le haghaidh tagartha sa todhchaí.
D'fhonn gortú nó damáiste maoine a sheachaint:
- Ní cheadaítear ach do leictreoir cáilithe an Gléas a shuiteáil.
- Nasc an Gléas ach sa chaoi a léirítear sna treoracha seo.
- Cosain an Gléas le scoradán ciorcaid de réir EN 60898-1 (tréith scaoilte B nó C, sruth rátáilte uasta 16 A, cumas múchta íosta 6 kA, rang teorannú fuinnimh 3).
- Ná húsáid an Gléas má tá aon chomharthaí damáiste nó locht air.
- Ná déan iarracht an Gléas a dheisiú tú féin.
- Úsáid an Gléas laistigh amháin.
- Coinnigh an Gléas glan ó shalachar agus taise.

Cur síos ar an Táirge
Shelly i4 Gen4 is ionchur cliste lasc 4-chainéil é is féidir a úsáid chun lasca eile Shelly, braiteoirí nó gléasanna rialaithe HTTP agus MQTT a rialú.

Treoracha Suiteála
⚠ **RABHADH! Baol turraing leictreach.**
- Sula suiteálfar an Gléas, múch na scoradáin chiorcaid. Bain úsáid as gléas tástála cuí lena chinntiú nach bhfuil aon voltais ar na sreanga atá beartaithe agat a nascadh.
- Sula ndéanfar aon athrú ar na naisc, cinntigh nach bhfuil voltais ar na teirminéil den Ghléas.
- Cinntigh, tar éis an Gléas a shuiteáil, nach bhfuil a theirminéil scriú inrochtana ag úsáideoirí agus go bhfuil siad cosanta ar ghearrchiorcaid thimpisteacha.

Ceangail an gléas mar a thaispeántar i bhfig. II.

ⓘ **NÓTA**
Tagann an táirge le firmware réamhshuiteáilte. Chun é a choinneáil cothrom le dáta agus slán, is féidir leat an Gléas a nuashonrú tríd an gcomhéadan gréasáin nó an aip Shelly Smart Control.

Úsáid Neamhspleách
Tá comhéadan gréasáin ag an nGléas atá ar fáil ag http://192.168.33.1 nuair a bhíonn sé ceangailte lena phointe rochtana féin (SSID: ShellyI4G4-XXXXXXXXXXXX). Is féidir an comhéadan gréasáin a úsáid chun an Gléas a mhonatóiriú, a rialú agus a chumrú.

Seirbhís néil Shelly
Is roghnach, is féidir an Gléas a mhonatóiriú, a rialú agus a chumrú trí sheirbhís néil Shelly. Is féidir rochtain a fháil ar an tseirbhís tríd an aip Shelly Smart Control nó trí bhrabhsálaí gréasáin ag https://control.shelly.cloud.
Le haghaidh treoracha maidir le conas an Gléas a chur leis an néal Shelly agus é a rialú ón aip soghluaiste, féach: https://shelly.link/app-guide.

Socrú le Matter
1. Scan an cód QR Matter a sholáthraítear leis an nGléas.
2. Lean na treoracha ar do ghléas soghluaiste.

Cuir leis an Zigbee
⚠ **RABHADH! Baol turraing leictreach.**
Ní mór do shuiteálaí gairmiúil an obair ar an gcnaipe a dhéanamh.
1. Aistrigh ón nascacht Wi-Fi (Matter) go nascacht Zigbee trí an cnaipe (fig. I A) a bhrú go tapa 5 huaire. Téann an Gléas isteach sa mhodh cuimsithe Zigbee ar feadh 3 nóiméad.
2. Cuir an Gléas leis, agus tú ag leanúint threoracha do chórais uathoibrithe baile Zigbee. Brúigh an cnaipe 3 huaire chun an mód cuimsithe Zigbee a atosú ar feadh 3 nóiméad eile.

ⓘ **NÓTA**
Le haghaidh tuilleadh eolais maidir le conas an Gléas a chumrú agus a rialú, féach a leathanach sa bhunachar eolais: https://shelly.link/i4_Gen4 nó scan an cód QR ag deireadh na treorach.

Sonraíochtaí
Fisiceach
- Toisí (A x L x D): 37x42x16 mm
- Uasmhéid chasmhóiminte teirminéil scriú: 0,4 Nm
- Trasghearradh an seoltóra: 0,2 go 2,5 mm² (soladach, stróinsithe agus le críochfoirt feirpléise)
- Fad na stríoca seoltóra: 6 go 7 mm

Comhshaoil
- Teocht oibre comhthimpeallach: -20 °C go 40 °C
- Taise: 30 % go 70 % RH
- Airde uasta: 2000 m

Leictreach
- Soláthar cumhachta: 110–240 V~ 50/60 Hz
- Tomhaltas cumhachta: < 1 W

Wi-Fi
- Banda RF: 2401–2483 MHz
- Cumhacht uasta RF: < 20 dBm

Bluetooth
- Banda RF: 2402–2480 MHz
- Cumhacht uasta RF: < 4 dBm

Zigbee
- Bandaí RF: 2405–2480 MHz
- Cumhacht uasta RF: < 20 dBm

Diúscairt agus Athchúrsáil
Ná caith an táirge i mbruscar tí. Déan an táirge a athchúrsáil chun damáiste don chomhshaol agus don tsláinte a sheachaint agus chun caomhnú acmhainní a chur chun cinn. Caith an táirge i bpointe bailithe dramhaíola oiriúnach.
Tá ceangal ar na miondíoltóirí a ndíoladh an trealamh uathu dramhaíl trealaimh leictrigh agus leictreonach (WEEE) a ghlacadh saor in aisce lena dhiúscairt cheart.
Athshocraigh an Gléas go dtí socruithe monarchan tríd an gcnaipe (fig. I A) a choinneáil brúite ar feadh níos mó ná 10 soicind roimh dhiúscairt chun a chinntiú go scriostar sonraí pearsanta ar fad.

Dearbhú Comhréireachta
Tríd seo deir Shelly Europe Ltd. go bhfuil an cineál trealaimh raidió Shelly i4 Gen4 ag teacht le Treoir 2014/53/AE. Tá an téacs iomlán den dearbhú comhréireachta AE ar fáil ag an seoladh idirlín seo: https://shelly.link/i4_Gen4_DoC.

***Séanadh maidir le haistriúchán IS**
Is le hintleacht shaorga (IS) a gineadh an leagan aistrithe seo agus níl sé athbhreithnithe ag duine. I gcás neamhréireachtaí nó faisnéise doiléire, féach an leagan Béarla.

Hrvatski

Korisnički i sigurnosni priručnik*

Shelly i4 Gen4
U ovom se dokumentu naziva Uređaj.

Grafički simboli
⚠ Ovaj znak označava sigurnosne informacije.
ⓘ Ovaj znak označava važnu napomenu.

Sigurnosne informacije
Za sigurnu i ispravnu uporabu, pročitajte ovaj priručnik i sve priložene dokumente. Čuvajte ih za buduću upotrebu.
Kako biste izbjegli moguće ozljede ili štetu na imovini:
- Uređaj smije instalirati samo kvalificirani električar.
- Povežite Uređaj isključivo na način prikazan u ovim uputama.
- Osigurajte Uređaj zaštitnim prekidačem u skladu s normom EN 60898-1 (karakteristika isklopa B ili C, maksimalna nazivna struja 16 A, minimalna prekidna sposobnost 6 kA, razred ograničenja energije 3).
- Ne koristite Uređaj ako pokazuje znakove oštećenja ili kvara.
- Ne pokušavajte sami popravljati Uređaj.
- Koristite Uređaj samo u zatvorenom prostoru.
- Držite Uređaj podalje od prljavštine i vlage.

Opis proizvoda
Shelly i4 Gen4 je pametni četverokanalni ulaz prekidača, kojim možete upravljati drugim povezanima Shelly prekidačima, senzorima ili uređajima koji se kontroliraju putem HTTP-a i MQTT-a.

Upute za instalaciju
⚠ **UPOZORENJE! Opasnost od strujnog udara.**
- Prije instalacije Uređaja isključite osigurače. Upotrijebite odgovarajući ispitni uređaj kako biste provjerili da nema napona na vodičima koje želite spojiti.
- Prije bilo kakvih promjena na spojevima, provjerite da na priključcima Uređaja nema napona.
- Provjerite da nakon ugradnje Uređaja njegove vijčane stezaljke nisu dostupne korisnicima i da su zaštićene od slučajnog kratkog spoja.

Spojite uređaj kao što je prikazano na sl. II.

ⓘ **NAPOMENA**
Proizvod dolazi s unaprijed instaliranim firmverom. Kako biste ga održavali ažurnim i sigurnim, možete ažurirati Uređaj putem njegovog web sučelja ili aplikacije Shelly Smart Control.

Samostalna uporaba
Uređaj ima web sučelje dostupno na http://192.168.33.1 kada je povezan s vlastitom pristupnom točkom (SSID: ShellyI4G4-XXXXXXXXXXXX). Putem web sučelja možete pratiti, upravljati i konfigurirati Uređaj.

Shelly usluga u oblaku
Opcionalno, Uređaj možete nadzirati, kontrolirati i konfigurirati putem Shelly usluge u oblaku. Usluzi možete pristupiti putem aplikacije Shelly Smart Control ili web preglednika na https://control.shelly.cloud.
Za upute o dodavanju uređaja u Shelly oblak i upravljanju njime putem mobilne aplikacije, pogledajte: https://shelly.link/app-guide.

Postavljanje s Matterom
1. Skenirajte Matter QR kôd priložen uz Uređaj.
2. Slijedite upute na svom mobilnom uređaju.

Dodavanje u Zigbee
⚠ **UPOZORENJE! Opasnost od strujnog udara.**
Radove na tipkalu mora izvoditi profesionalni instalater.
1. Prebacite se s Wi-Fi (Matter) na Zigbee povezivost brzim pritiskom gumba (slika I A) 5 puta. Uređaj ulazi u Zigbee način rada na 3 minute.
2. Dodajte uređaj slijedeći upute vašeg Zigbee sustava za kućnu automatizaciju. Pritisnite gumb 3 puta da biste ponovno pokrenuli Zigbee način uključivanja na još 3 minute.

ⓘ **NAPOMENA**
Za više informacija o konfiguraciji i upravljanju Uređajem, provjerite njegovu stranicu baze znanja: https://shelly.link/i4_Gen4 ili skenirajte QR kôd na kraju priručnika.

Tehničke specifikacije
Fizičke
- Dimenzije (VxŠxD): 37x42x16 mm
- Maksimalni moment zatezanja vijčanih priključaka: 0,4 Nm
- Presjek vodiča: 0,2 do 2,5 mm² (puni, upleteni i s tuljcima)
- Duljina ogoljenja vodiča: 6 do 7 mm

Okoliš
- Radna temperatura okoline: -20 °C do 40 °C
- Vlažnost: 30 % do 70 % RH
- Maksimalna nadmorska visina: 2000 m

Električne
- Napajanje: 110–240 V~ 50/60 Hz
- Potrošnja energije: < 1 W

Wi-Fi
- RF pojas: 2401–2483 MHz
- Maksimalna RF snaga: < 20 dBm

Bluetooth
- RF pojas: 2402–2480 MHz
- Maksimalna RF snaga: < 4 dBm

Zigbee
- RF pojasevi: 2405–2480 MHz
- Maksimalna RF snaga: < 20 dBm

Zbrinjavanje i recikliranje
Ne odlažite proizvod s kućnim otpadom. Reciklirajte proizvod kako biste izbjegli štetu za okoliš i zdravlje te potaknuli očuvanje resursa. Odložite proizvod na odgovarajuće sabirno mjesto.
Prodavatelji od kojih je oprema kupljena dužni su besplatno preuzeti otpadnu električnu i elektroničku opremu (WEEE) radi pravilnog zbrinjavanja.
Vratite Uređaj na tvorničke postavke pritiskom i držanjem gumba (slika I A) dulje od 10 sekundi prije zbrinjavanja kako biste osigurali brisanje svih osobnih podataka.

Izjava o sukladnosti
Ovim Shelly Europe Ltd. izjavljuje da je tip radijske opreme Shelly i4 Gen4 u skladu s Direktivom 2014/53/EU. Cijeli tekst EU izjave o sukladnosti dostupan je na sljedećoj internetskoj adresi: https://shelly.link/i4_Gen4_DoC.

***Napomena o AI prijevodu**
Ova prevedena verzija generirana je putem umjetne inteligencije (AI) i nije pregledana od strane osobe. U slučaju nepodudarnosti ili nejasnih informacija, pogledajte englesku verziju.

Italiano

Guida utente e di sicurezza*

Shelly i4 Gen4
In questo documento denominato il Dispositivo.

Simboli grafici
⚠ Questo simbolo indica informazioni sulla sicurezza.
ⓘ Questo simbolo indica un avviso importante.

Informazioni sulla sicurezza
Per un uso sicuro e corretto, leggere questa guida e tutti i documenti allegati. Conservarli per riferimenti futuri.
Per evitare possibili lesioni o danni alla proprietà:
- Solo un elettricista qualificato è autorizzato a installare il Dispositivo.
- Collegare il Dispositivo solo nel modo indicato in queste istruzioni.
- Proteggere il Dispositivo con un interruttore automatico conforme alla norma EN 60898-1 (caratteristica di intervento B o C, corrente nominale massima 16 A, potere di interruzione minimo 6 kA, classe di limitazione di energia 3).
- Non utilizzare il Dispositivo se mostra segni di danni o difetti.
- Non tentare di riparare il Dispositivo da soli.
- Utilizzare il Dispositivo solo in ambienti interni.
- Tenere il Dispositivo lontano da sporco e umidità.

Descrizione del prodotto
Shelly i4 Gen4 è un ingresso intelligente a 4 canali che consente di controllare altri interruttori Shelly, sensori o dispositivi controllati via HTTP e MQTT.

Istruzioni di installazione
⚠ **AVVERTENZA! Rischio di scossa elettrica.**
- Prima di installare il Dispositivo, disattivare gli interruttori automatici. Utilizzare un tester appropriato per assicurarsi che non vi sia tensione nei cavi da collegare.
- Prima di apportare modifiche ai collegamenti, assicurarsi che non vi sia tensione sui morsetti del Dispositivo.
- Assicurarsi che, dopo l'installazione del Dispositivo, i suoi morsetti a vite non siano accessibili agli utenti e siano protetti da cortocircuiti accidentali.

Collegare il Dispositivo come mostrato in fig. II.

ⓘ **AVVISO**
Il prodotto è fornito con firmware preinstallato. Per mantenerlo aggiornato e sicuro, è possibile aggiornare il Dispositivo tramite la sua interfaccia web o l'app Shelly Smart Control.

Uso autonomo
Il Dispositivo dispone di un'interfaccia web accessibile all'indirizzo http://192.168.33.1 quando è connesso al proprio punto di accesso (SSID: ShellyI4G4-XXXXXXXXXXXX). L'interfaccia web consente di monitorare, controllare e configurare il Dispositivo.

Servizio cloud Shelly
È possibile, in alternativa, monitorare, controllare e configurare il Dispositivo tramite il servizio cloud Shelly. Il servizio è accessibile tramite l'app Shelly Smart Control o un browser web all'indirizzo https://control.shelly.cloud.
Per le istruzioni su come aggiungere il Dispositivo al cloud Shelly e controllarlo dall'app mobile, consultare: https://shelly.link/app-guide.

Configurazione con Matter
1. Scansionare il codice QR Matter fornito con il Dispositivo.
2. Seguire le istruzioni sul proprio dispositivo mobile.

Aggiunta a Zigbee
⚠ **AVVERTENZA! Rischio di scossa elettrica.**
Gli interventi sul pulsante devono essere eseguiti da un installatore professionista.
1. Passa dalla connettività Wi-Fi (Matter) a quella Zigbee premendo rapidamente il pulsante (fig. I A) 5 volte. Il dispositivo entra in modalità di inclusione Zigbee per 3 minuti.
2. Aggiungi il dispositivo seguendo le istruzioni del tuo sistema domotico Zigbee. Premi il pulsante 3 volte per riavviare la modalità di inclusione Zigbee per altri 3 minuti.

ⓘ **AVVISO**
Per ulteriori informazioni sulla configurazione e il controllo del Dispositivo, consultare la sua pagina nella knowledge base: https://shelly.link/i4_Gen4 o scansionare il codice QR alla fine della guida.

Specifiche
Fisiche
- Dimensioni (AxLxP): 37x42x16 mm
- Coppia di serraggio massima dei morsetti: 0,4 Nm
- Sezione del conduttore: 0,2 a 2,5 mm² (rigido, flessibile e con puntalini)
- Lunghezza di spelatura del conduttore: 6 a 7 mm

Ambientali
- Temperatura di esercizio: -20 °C a 40 °C
- Umidità: 30 % a 70 % RH
- Altitudine massima: 2000 m

Elettriche
- Alimentazione: 110–240 V~ 50/60 Hz
- Consumo di potenza: < 1 W

Wi-Fi
- Banda RF: 2401–2483 MHz
- Potenza RF massima: < 20 dBm

Bluetooth
- Banda RF: 2402–2480 MHz
- Potenza RF massima: < 4 dBm

Zigbee
- Bande RF: 2405–2480 MHz
- Potenza RF massima: < 20 dBm

Smaltimento e riciclaggio
Non smaltire il prodotto nei rifiuti domestici. Riciclarlo per evitare danni ambientali e alla salute e per promuovere la conservazione delle risorse. Smaltire il prodotto presso un punto di raccolta appropriato.
I rivenditori presso i quali è stato acquistato l'apparecchio sono obbligati ad accettare gratuitamente i rifiuti di apparecchiature elettriche ed elettroniche (RAEE) per il corretto smaltimento.
Ripristinare il Dispositivo alle impostazioni di fabbrica tenendo premuto il pulsante (fig. I A) per più di 10 secondi prima dello smaltimento, per garantire che tutti i dati personali vengano cancellati.

Dichiarazione di conformità
Con la presente Shelly Europe Ltd. dichiara che il tipo di apparecchiatura radio Shelly i4 Gen4 è conforme alla Direttiva 2014/53/UE. Il testo completo della dichiarazione di conformità UE è disponibile al seguente indirizzo Internet: https://shelly.link/i4_Gen4_DoC.

***Dichiarazione di non responsabilità per la traduzione AI**
Questa versione tradotta è stata generata dall'IA e non è stata rivista da una persona. In caso di discrepanze o informazioni poco chiare, fare riferimento alla versione in inglese.

https://shelly.link/i4_Gen4

I

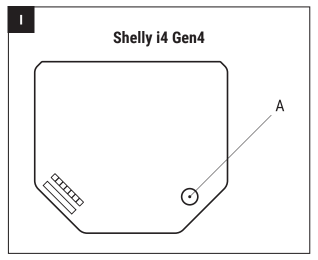

II

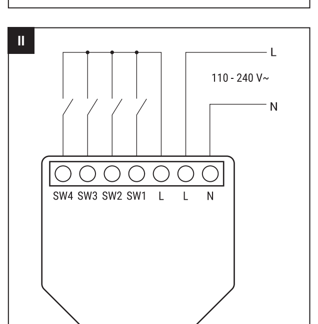

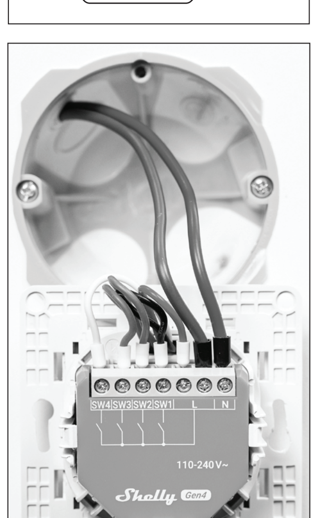

Latviešu

Lietotāja un drošības rokasgrāmata*

Shelly i4 Gen4
Šajā dokumentā dēvēts par Ierīci.

Grafiskie simboli
⚠ Šī zīme norāda uz drošības informāciju.
ⓘ Šī zīme norāda uz svarīgu paziņojumu.

Drošības informācija
Lai nodrošinātu drošu un pareizu lietošanu, izlasiet šo rokasgrāmatu un visus pievienotos dokumentus. Saglabājiet tos turpmākai lietošanai.
Lai izvairītos no iespējamiem savainojumiem vai mantas bojājumiem:
- Ierīci drīkst uzstādīt tikai kvalificēts elektriķis.
- Pievienojiet Ierīci tikai šajās instrukcijās norādītajā veidā.
- Nodrošiniet Ierīci ar kabeļu aizsardzības slēdzi saskaņā ar EN 60898-1 (atvienošanas raksturlīkne B vai C, maksimālā nominālā strāva 16 A, minimālā atslēgšanas jauda 6 kA, enerģijas ierobežošanas klase 3).
- Nelietojiet Ierīci, ja tā uzrāda bojājuma vai defekta pazīmes.
- Nemēģiniet Ierīci remontēt paši.
- Lietojiet Ierīci tikai telpās.
- Turiet Ierīci tālāk no netīrumiem un mitruma.

Produkta apraksts
Shelly i4 Gen4 ir gudrs četru kanālu slēdža ieejas modulis, ko var izmantot citu Shelly slēdžu, sensoru vai ar HTTP un MQTT vadāmu ierīču kontrolei.

Uzstādīšanas instrukcijas
⚠ **BRĪDINĀJUMS! Elektriskās strāvas trieciena risks.**
- Pirms Ierīces uzstādīšanas izslēdziet automātslēdžus. Izmantojiet piemērotu pārbaudes ierīci, lai pārliecinātos, ka vados, kurus vēlaties pievienot, nav sprieguma.
- Pirms veikt jebkādas izmaiņas savienojumos, pārliecinieties, ka uz Ierīces spailēm nav sprieguma.
- Pārliecinieties, ka pēc Ierīces uzstādīšanas tās skrūvju spailes nav pieejamas lietotājiem un ir aizsargātas pret nejaušu īssavienojumu.

Pievienojiet ierīci, kā parādīts II attēlā.

ⓘ **PIEZĪME**
Produkts ir aprīkots ar iepriekš instalētu programmaparatūru. Lai to uzturētu atjauninātu un drošu, varat atjaunināt Ierīci, izmantojot tās tīmekļa saskarni vai lietotni Shelly Smart Control.

Patstāvīga lietošana
Ierīcei ir tīmekļa saskarne, kas pieejama vietnē http://192.168.33.1, kad tā ir savienota ar savu piekļuves punktu (SSID: ShellyI4G4-XXXXXXXXXXXX). Varat izmantot šo saskarni, lai uzraudzītu, vadītu un konfigurētu Ierīci.

Shelly mākoņpakalpojums
Pēc izvēles varat uzraudzīt, vadīt un konfigurēt Ierīci, izmantojot Shelly mākoņpakalpojumu. Pakalpojumam var piekļūt, izmantojot lietotni Shelly Smart Control vai tīmekļa pārlūkprogrammu vietnē https://control.shelly.cloud.
Instrukcijas par Ierīces pievienošanu Shelly mākoņpakalpojumam un tās vadīšanu no mobilās lietotnes skatiet: https://shelly.link/app-guide.

Iestatīšana ar Matter
1. Skenējiet Ierīcei pievienoto Matter QR kodu.
2. Sekojiet norādījumiem savā mobilajā ierīcē.

Pievienošana Zigbee
⚠ **BRĪDINĀJUMS! Elektriskās strāvas trieciena risks.**
Darbus ar pogu drīkst veikt tikai profesionāls uzstādītājs.
1. Pārslēdzieties no Wi-Fi (Matter) savienojuma uz Zigbee savienojumu, ātri 5 reizes nospiežot pogu (I att. A). Ierīce uz 3 minūtēm pārslēdzas Zigbee iekļaušanas režīmā.
2. Pievienojiet ierīci, ievērojot sava Zigbee mājas automatizācijas sistēmas norādījumus. Nospiediet pogu 3 reizes, lai atkārtoti sāktu Zigbee iekļaušanas režīmu vēl uz 3 minūtēm.

ⓘ **PIEZĪME**
Lai iegūtu plašāku informāciju par Ierīces konfigurēšanu un vadību, skatiet tās zināšanu bāzes lapu: https://shelly.link/i4_Gen4 vai skenējiet rokasgrāmatas beigās esošo QR kodu.

Specifikācijas
Fiziskās
- Izmēri (A x P x D): 37x42x16 mm
- Maksimālais skrūvspaiļu pievilkšanas griezes moments: 0,4 Nm
- Vadītāja šķērsgriezums: 0,2 līdz 2,5 mm² (ciets, dzīslots un ar uzgaļiem)
- Vadītāja izolācijas noņemšanas garums: 6 līdz 7 mm

Vides
- Darba temperatūra: -20 °C līdz 40 °C
- Mitrums: 30 % līdz 70 % RH
- Maksimālais augstums: 2000 m

Elektriskās
- Barošanas spriegums: 110–240 V~ 50/60 Hz
- Enerģijas patēriņš: < 1 W

Wi-Fi
- RF josla: 2401–2483 MHz
- Maksimālā RF jauda: < 20 dBm

Bluetooth
- RF josla: 2402–2480 MHz
- Maksimālā RF jauda: < 4 dBm

Zigbee
- RF joslas: 2405–2480 MHz
- Maksimālā RF jauda: < 20 dBm

Utilizācija un pārstrāde
Neizmetiet produktu sadzīves atkritumos. Pārstrādājiet produktu, lai izvairītos no kaitējuma videi un veselībai un veicinātu resursu saglabāšanu. Nododiet produktu atbilstošā atkritumu savākšanas punktā.
Tirgotāji, no kuriem ierīce tika iegādāta, ir pienākums bez maksas pieņemt elektrisko un elektronisko iekārtu atkritumus (WEEE) to pienācīgai utilizācijai.
Pirms utilizācijas atiestatiet Ierīci uz rūpnīcas iestatījumiem, vairāk nekā 10 sekundes turot nospiestu pogu (att. I A), lai nodrošinātu visu personīgo datu dzēšanu.

Atbilstības deklarācija
Ar šo Shelly Europe Ltd. deklarē, ka Shelly i4 Gen4 radioiekārta atbilst Direktīvai 2014/53/ES. Pilns ES atbilstības deklarācijas teksts ir pieejams šādā interneta adresē: https://shelly.link/i4_Gen4_DoC.

***Atruna par mākslīgā intelekta tulkojumu**
Šo tulkoto versiju ir ģenerējis mākslīgais intelekts, un to nav pārskatījis cilvēks. Neatbilstību vai neskaidras informācijas gadījumā skatiet angļu valodas versiju.

Lietuvių

Naudotojo ir saugos vadovas*

Shelly i4 Gen4
Šiame dokumente vadinama Įrenginiu.

Grafiniai simboliai
⚠ Šis ženklas nurodo saugos informaciją.
ⓘ Šis ženklas nurodo svarbią pastabą.

Saugos informacija
Siekdami saugaus ir tinkamo naudojimo, perskaitykite šį vadovą ir visus pridedamus dokumentus. Laikykite juos ateičiai.
Norėdami išvengti galimos žalos ar sužalojimų:
- Įrenginį gali įrengti tik kvalifikuotas elektrikas.
- Prijunkite Įrenginį tik taip, kaip nurodyta šiose instrukcijose.
- Apsaugokite Įrenginį kabelių apsaugos jungikliu pagal EN 60898-1 (B arba C išjungimo charakteristika, didžiausia vardinė srovė 16 A, mažiausia atjungimo galia 6 kA, energijos ribojimo klasė 3).
- Nenaudokite Įrenginio, jei jis rodo pažeidimų ar gedimo požymių.
- Neišardykite ir nebandykite taisyti Įrenginio patys.
- Naudokite Įrenginį tik patalpose.
- Saugokite Įrenginį nuo purvo ir drėgmės.

Produkto aprašymas
Shelly i4 Gen4 yra išmanus keturių kanalų jungiklio įėjimas, skirtas valdyti kitus prijungtus Shelly jungiklius, jutiklius ar per HTTP ir MQTT valdomus įrenginius.

Diegimo instrukcijos
⚠ **ĮSPĖJIMAS! Elektros smūgio pavojus.**
- Prieš įrengiant Įrenginį išjunkite automatinius jungiklius. Naudokite tinkamą bandymo prietaisą, kad įsitikintumėte, jog laiduose, kuriuos norite prijungti, nėra įtampos.
- Prieš keisdami jungtis, įsitikinkite, kad ant Įrenginio gnybtų nėra įtampos.
- Įsitikinkite, kad sumontavus Įrenginį jo varžtiniai gnybtai būtų nepasiekiami naudotojams ir apsaugoti nuo atsitiktinio trumpojo jungimo.

Prijunkite įrenginį, kaip parodyta II pav.

ⓘ **PASTABA**
Produktas tiekiamas su iš anksto įdiegta programine įranga. Kad jis būtų atnaujintas ir saugus, galite atnaujinti Įrenginį per jo internetinę sąsają arba naudodami programėlę „Shelly Smart Control".

Savarankiškas naudojimas
Įrenginys turi internetinę sąsają, pasiekiamą adresu http://192.168.33.1, kai jis prijungtas prie savo prieigos taško (SSID: ShellyI4G4-XXXXXXXXXXXX). Naudodami šią sąsają galite stebėti, valdyti ir konfigūruoti Įrenginį.

„Shelly" debesijos paslauga
Pasirinktinai galite stebėti, valdyti ir konfigūruoti Įrenginį per „Shelly" debesijos paslaugą. Paslauga prieinama per „Shelly Smart Control" programėlę arba interneto naršyklę adresu https://control.shelly.cloud.
Instrukcijų, kaip pridėti Įrenginį prie „Shelly" debesijos ir valdyti jį iš mobiliosios programėlės, ieškokite adresu: https://shelly.link/app-guide.

Nustatymas su Matter
1. Nuskaitykite su Įrenginiu pateiktą „Matter" QR kodą.
2. Vykdykite instrukcijas savo mobiliajame įrenginyje.

Pridėjimas prie Zigbee
⚠ **ĮSPĖJIMAS! Elektros smūgio pavojus.**
Darbus su mygtuku turi atlikti profesionalus montuotojas.
1. Pereikite nuo „Wi-Fi" (Matter) ryšio prie „Zigbee" ryšio, greitai 5 kartus paspausdami mygtuką (I pav. A). Įrenginys 3 minutėms pereina į „Zigbee" įtraukimo režimą.
2. Pridėkite įrenginį, vadovaudamiesi savo „Zigbee" namų automatizavimo sistemos instrukcijomis. Paspauskite mygtuką 3 kartus, kad iš naujo paleistumėte „Zigbee" įtraukimo režimą dar 3 minutėms.

ⓘ **PASTABA**
Daugiau informacijos apie Įrenginio konfigūravimą ir valdymą rasite jo žinių bazės puslapyje: https://shelly.link/i4_Gen4 arba nuskaitykite QR kodą vadovo pabaigoje.

Specifikacijos
Fizinės
- Matmenys (A x P x G): 37x42x16 mm
- Maks. varžtų gnybtų priveržimo momentas: 0,4 Nm
- Laidininko skerspjūvis: 0,2–2,5 mm² (vientisas, gyslotas ir su antgaliais)
- Laidininko izoliacijos nuėmimo ilgis: 6–7 mm

Aplinkos
- Darbinė temperatūra: -20 °C iki 40 °C
- Drėgmė: 30 % – 70 % RH
- Maksimalus aukštis: 2000 m

Elektrinės
- Maitinimas: 110–240 V~ 50/60 Hz
- Energijos sąnaudos: < 1 W

Wi-Fi
- RF juosta: 2401–2483 MHz
- Maksimali RF galia: < 20 dBm

Bluetooth
- RF juosta: 2402–2480 MHz
- Maksimali RF galia: < 4 dBm

Zigbee
- RF juostos: 2405–2480 MHz
- Maksimali RF galia: < 20 dBm

Šalinimas ir perdirbimas
Nemeskite produkto į buitinę šiukšlių dėžę. Perdirbkite produktą, kad išvengtumėte žalos aplinkai ir sveikatai ir skatintumėte išteklių tausojimą. Atiduokite produktą į tinkamą atliekų surinkimo punktą.
Platintojai, iš kurių įsigyta įranga, privalo nemokamai priimti elektros ir elektroninės įrangos atliekas (WEEE) tinkamam šalinimui.
Prieš išmetant, atstatykite Įrenginį į gamyklinius nustatymus ilgiau nei 10 sekundžių laikydami nuspaudę mygtuką (1 pav. A), kad būtų ištrinti visi asmeniniai duomenys.

Atitikties deklaracija
„Shelly Europe Ltd." patvirtina, kad radijo įrenginio tipas Shelly i4 Gen4 atitinka Direktyvą 2014/53/ES. Visas ES atitikties deklaracijos tekstas pasiekiamas šiuo interneto adresu: https://shelly.link/i4_Gen4_DoC.

***Atsakomybės atsisakymas dėl DI vertimo**
Ši išversta versija sukurta naudojant dirbtinį intelektą ir jos neperžiūrėjo žmogus. Esant neatitikimų ar neaiškios informacijos, vadovaukitės versija anglų kalba

Magyar

Felhasználói és biztonsági útmutató*

Shelly i4 Gen4
A jelen dokumentumban a Készülék néven szerepel.

Grafikus szimbólumok
⚠ Ez a jel biztonsági információt jelez.
ⓘ Ez a jel fontos tudnivalóra hívja fel a figyelmet.

Biztonsági információk
A biztonságos és megfelelő használat érdekében kérjük, olvassa el ezt az útmutatót és minden kísérő dokumentumot. Őrizze meg őket későbbi használatra.
A lehetséges sérülések vagy anyagi károk elkerülése érdekében:
- A Készüléket kizárólag képzett villanyszerelő telepítheti.
- Csak az útmutatóban leírt módon csatlakoztassa a Készüléket.
- Biztosítsa a Készüléket egy EN 60898-1 szabványnak megfelelő kismegszakítóval (B vagy C kioldási karakterisztika, max. 16 A névleges áramerősség, min. 6 kA megszakítóképesség, 3-as energialimitáló osztály).
- Ne használja a Készüléket, ha az sérülés vagy meghibásodás jeleit mutatja.
- Ne próbálja meg saját maga megjavítani a Készüléket.
- A Készüléket kizárólag beltérben használja.
- Tartsa a Készüléket távol szennyeződéstől és nedvességtől.

A termék leírása
Shelly i4 Gen4 egy intelligens, 4 csatornás kapcsolóbemenet, amellyel más csatlakoztatott Shelly kapcsolók, érzékelők vagy HTTP és MQTT protokollal vezérelt eszközök működtethetők.

Szerelési utasítások
⚠ **FIGYELMEZTETÉS! Áramütés veszélye.**
- A Készülék telepítése előtt kapcsolja le az áramköri megszakítókat. Használjon megfelelő mérőeszközt, hogy meggyőződjön arról, nincs feszültség a csatlakoztatandó vezetékeken.
- Bármilyen csatlakoztatási módosítás előtt ellenőrizze, hogy a Készülék csatlakozóin nincs feszültség.
- Győződjön meg arról, hogy a Készülék telepítése után annak csavaros csatlakozói nem hozzáférhetők a felhasználók számára, és védve vannak a véletlen rövidzárlat ellen.

Csatlakoztassa a készüléket az ábra II szerint.

ⓘ **MEGJEGYZÉS**
A termék előre telepített firmware-rel rendelkezik. A frissítés és a biztonság megőrzése érdekében frissítheti a Készüléket a webes felületén vagy a Shelly Smart Control alkalmazáson keresztül.

Önálló használat
A Készülék webes felülete a http://192.168.33.1 címen érhető el, ha a Készülék saját hozzáférési pontjához (SSID: ShellyI4G4-XXXXXXXXXXXX) csatlakozik. Ezen a webes felületen keresztül figyelheti, vezérelheti és konfigurálhatja a Készüléket.

Shelly felhőszolgáltatás
Opcionálisan figyelheti, vezérelheti és konfigurálhatja a Készüléket a Shelly felhőszolgáltatáson keresztül. A szolgáltatás a Shelly Smart Control alkalmazásból vagy egy webböngészőből érhető el a https://control.shelly.cloud címen.
Útmutatást arról, hogyan adja hozzá a Készüléket a Shelly felhőhöz és hogyan irányítsa a mobilalkalmazásból, a következő címen talál: https://shelly.link/app-guide.

Beállítás Matterrel
1. Olvassa be a Készülékhez mellékelt Matter QR-kódot.
2. Kövesse az utasításokat a mobilkészülékén.

Hozzáadás Zigbee-hez
⚠ **FIGYELMEZTETÉS! Áramütés veszélye.**
A nyomógombbal kapcsolatos munkákat szakképzett telepítőnek kell végeznie.
1. Váltson Wi-Fi (Matter) kapcsolatról Zigbee kapcsolatra a gomb (I ábra A) gyors, ötszöri megnyomásával. A készülék 3 percre Zigbee párosítási módba lép.
2. Adja hozzá a készüléket a Zigbee otthonautomatizálási rendszerének útmutatásait követve. Nyomja meg a gombot háromszor a Zigbee párosítási mód újraindításához további 3 percre.

ⓘ **MEGJEGYZÉS**
A Készülék konfigurálásával és vezérlésével kapcsolatos további információkért keresse fel a tudásbázis oldalát: https://shelly.link/i4_Gen4 vagy olvassa be az útmutató végén található QR-kódot.

Műszaki adatok
Fizikai
- Méretek (Ma x Sz x Mé): 37x42x16 mm
- Csavaros sorkapcsok maximális meghúzási nyomatéka: 0,4 Nm
- Vezető keresztmetszet: 0,2–2,5 mm² (tömör, sodrott és érvéghüvelyes)
- Vezető szigetelésének lehúzási hossza: 6–7 mm

Környezeti
- Üzemi hőmérséklet: -20 °C-tól 40 °C-ig
- Páratartalom: 30 % – 70 % RH
- Maximális tengerszint feletti magasság: 2000 m

Elektromos
- Tápellátás: 110–240 V~ 50/60 Hz
- Energiafogyasztás: < 1 W

Wi-Fi
- RF sáv: 2401–2483 MHz
- Maximális RF teljesítmény: < 20 dBm

Bluetooth
- RF sáv: 2402–2480 MHz
- Maximális RF teljesítmény: < 4 dBm

Zigbee
- RF sávok: 2405–2480 MHz
- Maximális RF teljesítmény: < 20 dBm

Ártalmatlanítás és újrahasznosítás
Ne dobja a terméket a háztartási hulladék közé. Hasznosítsa újra a terméket a környezet és az egészség károsodásának megelőzése, valamint az erőforrások megőrzése érdekében. Adja le a terméket megfelelő hulladékgyűjtő helyen.
A forgalmazók, akiktől a berendezést vásárolták, kötelesek a hulladékká vált elektromos és elektronikus berendezéseket (WEEE) térítésmentesen átvenni a megfelelő ártalmatlanítás érdekében.
Ártalmatlanítás előtt állítsa vissza a Készüléket gyári beállításokra, tartsa lenyomva a gombot (I. ábra A) több mint 10 másodpercig, hogy minden személyes adat törlődjön.

Megfelelőségi nyilatkozat
A Shelly Europe Ltd. ezennel kijelenti, hogy a Shelly i4 Gen4 rádióberendezés típusa megfelel a 2014/53/EU irányelvnek. Az EU-megfelelőségi nyilatkozat teljes szövege az alábbi internetes címen érhető el: https://shelly.link/i4_Gen4_DoC.

***AI-fordítási nyilatkozat**
Ezt a fordított verziót mesterséges intelligencia hozta létre, és azt ember nem ellenőrizte. Eltérés vagy nem egyértelmű információ esetén tekintse meg az angol nyelvű verziót.

Malti

Gwida għall-Użu u s-Sigurtà*

Shelly i4 Gen4
F'dan id-dokument imsejjaħ l-Apparat.

Simboli Grafiċi
⚠ Dan is-sinjal jindika informazzjoni tas-sigurtà.
ⓘ Dan is-sinjal jindika avviż importanti.

Informazzjoni dwar is-Sigurtà
Għal użu sikur u korrett, aqra din il-gwida u kwalunkwe dokument li jakkumpanjaha. Żommhom għal referenza futura.
Biex tevita ħsara jew korriment possibbli:
- L-Apparat għandu jiġi installat biss minn elettriċista kwalifikat.
- Qabbad l-Apparat biss kif muri f'dawn l-istruzzjonijiet.
- Ipproteġi l-Apparat b'ċirkwit breaker skont EN 60898-1 (karatteristika ta' trip B jew C, kurrent nominali massimu ta' 16 A, kapaċità minima ta' interruzzjoni ta' 6 kA, klassi ta' limitazzjoni ta' enerġija 3).
- Tużax l-Apparat jekk juri xi sinjal ta' ħsara jew difett.
- Tippruvax tirranġa l-Apparat inti stess.
- Uża l-Apparat biss ġewwa.
- Żomm l-Apparat 'il bogħod mit-trab u l-umdità.

Deskrizzjoni tal-Prodott
Shelly i4 Gen4 huwa input ta' swiċċ intelliġenti ta' 4 kanali li jista' jintuża biex tikkontrolla swiċċijiet oħra ta' Shelly, sensuri, jew apparat ikkontrollat permezz ta' HTTP u MQTT.

Istruzzjonijiet ta' Installazzjoni
⚠ **TWISSIJA! Periklu ta' xokk elettriku.**
- Qabel ma tinstalla l-Apparat, itfi l-breakers taċ-ċirkwit. Uża apparat ta' ttestjar xieraq biex tiżgura li m'hemmx vultaġġ fil-wajers li trid tikkonnettja.
- Qabel tagħmel xi tibdil fil-konnessjonijiet, kun żgur li ma hemmx vultaġġ preżenti fuq it-terminals tal-Apparat.
- Kun żgur li, wara l-installazzjoni tal-Apparat, it-terminali bil-viti tiegħu ma jkunux aċċessibbli għall-utenti u jkunu protetti minn ċirkwiti qosra aċċidentali.

Qabbad l-apparat kif muri fil-fig. II.

ⓘ **AVVIŻ**
Il-prodott jiġi b'firmware installat minn qabel. Biex iżżommu aġġornat u sigur, tista' taġġorna l-Apparat permezz tal-interface tal-web tiegħu jew bl-app Shelly Smart Control.

Użu Indipendenti
L-Apparat għandu interface tal-web aċċessibbli fuq http://192.168.33.1 meta jkun konness mal-punt ta' aċċess tiegħu (SSID: ShellyI4G4-XXXXXXXXXXXX). Tista' tuża l-interface tal-web biex tissorvelja, tikkontrolla u tikkonfigura l-Apparat.

Servizz tas-Sħab Shelly
B'mod fakultattiv, tista' tissorvelja, tikkontrolla u tikkonfigura l-Apparat permezz tas-servizz tas-sħab Shelly. Tista' taċċessa s-servizz permezz tal-app Shelly Smart Control jew browser tal-web fuq https://control.shelly.cloud.
Għal struzzjonijiet dwar kif iżżid l-Apparat mas-servizz tas-sħab Shelly u tikkontrollah mill-app mobbli, irreferi għal: https://shelly.link/app-guide.

Setup bil-Matter
1. Skennja l-kodiċi QR Matter ipprovdut mal-Apparat.
2. Segwi l-istruzzjonijiet fuq l-apparat mobbli tiegħek.

Żieda ma' Zigbee
⚠ **TWISSIJA! Periklu ta' xokk elettriku.**
Ix-xogħol fuq il-buttuna għandu jsir minn installatur professjonali.
1. Aqleb mill-konnettività Wi-Fi (Matter) għal konnettività Zigbee billi tagħfas il-buttuna (fig. I A) malajr 5 darbiet. L-Apparat jidħol fil-modalità ta' inklużjoni Zigbee għal 3 minuti.
2. Żid l-Apparat billi ssegwi l-istruzzjonijiet tas-sistema ta' awtomazzjoni tad-dar Zigbee tiegħek. Agħfas il-buttuna 3 darbiet biex terġa' tibda l-modalità ta' inklużjoni Zigbee għal 3 minuti oħra.

ⓘ **AVVIŻ**
Għal aktar informazzjoni dwar kif tikkonfigura u tikkontrolla l-Apparat, iċċekkja l-paġna tal-bażi ta' għarfien tiegħu: https://shelly.link/i4_Gen4 jew skennja l-kodiċi QR fit-tmiem tal-gwida.

Speċifikazzjonijiet
Fiżiċi
- Daqs (AxLxP): 37x42x16 mm
- Torque massimu tal-konnettur bil-viti: 0.4 Nm
- Sezzjoni tal-konduttur: 0.2 sa 2.5 mm² (solidu, immalijat, jew b'terminali crimp)
- Tul ta' strippjar tal-konduttur: 6 sa 7 mm

Ambjentali
- Temperatura operattiva: -20 °C sa 40 °C
- Umdità: 30 % sa 70 % RH
- Altitudni massima: 2000 m

Elettriċi
- Provvista ta' enerġija: 110–240 V~ 50/60 Hz
- Konsum ta' enerġija: < 1 W

Wi-Fi
- Frequenza RF: 2401–2483 MHz
- Qawwa massima RF: < 20 dBm

Bluetooth
- Frequenza RF: 2402–2480 MHz
- Qawwa massima RF: < 4 dBm

Zigbee
- Frequencies RF: 2405–2480 MHz
- Qawwa massima RF: < 20 dBm

Skart u Riċiklaġġ
Tarmix il-prodott mal-iskart domestiku. Irriċikla l-prodott biex tevita ħsara lill-ambjent u s-saħħa u biex tippromwovi l-preservazzjoni tar-riżorsi. Itfa' l-prodott f'punt ta' ġbir ta' skart xieraq.
Bejjiegħa mingħandhom inxtara t-tagħmir huma obbligati li jaċċettaw skart ta' tagħmir elettriku u elettroniku (WEEE) mingħajr ħlas għall-iskart xieraq.
Qabel tarmi, irrisettja l-Apparat għall-issettjar tal-fabbrika billi żżomm il-buttuna (fig. I A) għal aktar minn 10 sekondi biex tiżgura li d-dejta personali kollha titħassar.

Dikjarazzjoni ta' Konformità
Permezz ta' din, Shelly Europe Ltd. tiddikjara li t-tip ta' tagħmir tar-radju Shelly i4 Gen4 huwa konformi mad-Direttiva 2014/53/UE. It-test sħiħ tad-dikjarazzjoni ta' konformità tal-UE huwa disponibbli fil-link li ġej: https://shelly.link/i4_Gen4_DoC.

Ċaħda ta' responsabbiltà dwar it-traduzzjoni bl-IA
Din il-verżjoni tradotta ġiet iġġenerata mill-intelliġenza artifiċjali (IA) u ma ġietx riveduta minn persuna. F'każ ta' diskrepanzi jew informazzjoni mhux ċara, irreferi għall-verżjoni bl-Ingliż.

Nederlands

Gebruikers- en veiligheidsgids*

Shelly i4 Gen4
In dit document aangeduid als het Apparaat.

Grafische symbolen
⚠ Dit teken geeft veiligheidsinformatie aan.
ⓘ Dit teken geeft een belangrijke mededeling aan.

Veiligheidsinformatie
Lees deze gids en alle bijgevoegde documenten zorgvuldig voor veilig en correct gebruik. Bewaar ze voor toekomstig gebruik.
Om mogelijke letsels of materiële schade te voorkomen:
- Alleen een gekwalificeerde elektricien mag het Apparaat installeren.
- Sluit het Apparaat alleen aan zoals aangegeven in deze instructies.
- Beveilig het Apparaat met een kabelbeveiligingsschakelaar volgens EN 60898-1 (uitschakelkarakteristiek B of C, max. 16 A nominale stroom, min. 6 kA onderbrekingsvermogen, energiebeperkingsklasse 3).
- Gebruik het Apparaat niet als het tekenen van schade of defect vertoont.
- Probeer het Apparaat niet zelf te repareren.
- Gebruik het Apparaat alleen binnenshuis.
- Houd het Apparaat vrij van vuil en vocht.

Productbeschrijving
Shelly i4 Gen4 is een slimme 4-kanaals schakelaarinvoer die kan worden gebruikt om andere verbonden Shelly-schakelaars, sensoren of via HTTP en MQTT bestuurde apparaten te bedienen.

Installatie-instructies
⚠ **WAARSCHUWING! Gevaar voor elektrische schok.**
- Schakel voor installatie van het Apparaat de stroomonderbrekers uit. Gebruik een geschikt meetapparaat om te controleren dat er geen spanning staat op de draden die u wilt aansluiten.
- Voordat u wijzigingen aan de aansluitingen aanbrengt, dient u te controleren dat er geen spanning aanwezig is op de klemmen van het Apparaat.
- Zorg ervoor dat de schroefklemmen van het Apparaat na installatie niet toegankelijk zijn voor gebruikers en beschermd zijn tegen onbedoelde kortsluiting.

Sluit het Apparaat aan zoals weergegeven in fig. II.

ⓘ **OPMERKING**
Het product wordt geleverd met vooraf geïnstalleerde firmware. Om het up-to-date en veilig te houden, kunt u het Apparaat bijwerken via de webinterface of met de Shelly Smart Control-app.

Standalone gebruik
Het Apparaat heeft een webinterface die toegankelijk is via http://192.168.33.1 wanneer het is verbonden met het eigen toegangspunt (SSID: ShellyI4G4-XXXXXXXXXXXX). U kunt de webinterface gebruiken om het Apparaat te monitoren, te bedienen en te configureren.

Shelly-cloudservice
Optioneel kunt u het Apparaat monitoren, bedienen en configureren via de Shelly-cloudservice. U krijgt toegang tot de service via de Shelly Smart Control-app of een webbrowser op https://control.shelly.cloud.
Voor instructies over het toevoegen van het Apparaat aan de Shelly-cloud en het bedienen ervan via de mobiele app, zie: https://shelly.link/app-guide.

Instellen met Matter
1. Scan de Matter QR-code die bij het Apparaat wordt geleverd.
2. Volg de instructies op uw mobiele apparaat.

Toevoegen aan Zigbee
⚠ **WAARSCHUWING! Gevaar voor elektrische schok.**
Werkzaamheden aan de knop moeten worden uitgevoerd door een professionele installateur.
1. Schakel van wifi (Matter) naar Zigbee-connectiviteit door 5 keer snel op de knop (afb. I A) te drukken. Het apparaat gaat dan 3 minuten in de Zigbee-modus.
2. Voeg het apparaat toe volgens de instructies van uw Zigbee-domoticasysteem. Druk drie keer op de knop om de Zigbee-integratiemodus opnieuw gedurende 3 minuten te starten.

ⓘ **OPMERKING**
Voor meer informatie over het configureren en bedienen van het Apparaat, raadpleeg de kennisbankpagina: https://shelly.link/i4_Gen4 of scan de QR-code aan het einde van de gids.

Specificaties
Fysiek
- Afmetingen (HxBxD): 37x42x16 mm
- Maximale aandraaimoment van schroefklemmen: 0,4 Nm
- Geleiderdoorsnede: 0,2 tot 2,5 mm² (massief, geslagen en met adereindhulzen)
- Striplengte geleider: 6 tot 7 mm

Omgeving
- Bedrijfstemperatuur: -20 °C tot 40 °C
- Vochtigheid: 30 % tot 70 % RH
- Maximale hoogte: 2000 m

Elektrisch
- Voedingsspanning: 110–240 V~ 50/60 Hz
- Stroomverbruik: < 1 W

Wi-Fi
- RF-band: 2401–2483 MHz
- Maximaal RF-vermogen: < 20 dBm

Bluetooth
- RF-band: 2402–2480 MHz
- Maximaal RF-vermogen: < 4 dBm

Zigbee
- RF-banden: 2405–2480 MHz
- Maximaal RF-vermogen: < 20 dBm

Verwijdering en recycling
Gooi het product niet bij het huishoudelijk afval. Recycle het product om schade aan het milieu en de gezondheid te voorkomen en hulpbronnen te sparen. Breng het product naar een geschikt inzamelpunt.
Wederverkopers van wie de apparatuur is gekocht, zijn verplicht om afval van elektrische en elektronische apparatuur (AEEA) kosteloos in te nemen voor correcte verwijdering.
Herstel het Apparaat naar de fabrieksinstellingen door de knop (fig. I A) langer dan 10 seconden ingedrukt te houden vóór verwijdering, om ervoor te zorgen dat alle persoonlijke gegevens worden gewist.

Conformiteitsverklaring
Hierbij verklaart Shelly Europe Ltd. dat het radiotype-apparaat Shelly i4 Gen4 voldoet aan de richtlijn 2014/53/EU. De volledige tekst van de EU-conformiteitsverklaring is beschikbaar op het volgende internetadres: https://shelly.link/i4_Gen4_DoC.

***Disclaimer voor AI-vertaling**
Deze vertaalde versie is gegenereerd door AI en is niet door een persoon gecontroleerd. Raadpleeg bij afwijkingen of onduidelijke informatie de Engelse versie.

Polski

Instrukcja obsługi i bezpieczeństwa*

Shelly i4 Gen4
W niniejszym dokumencie nazywany Urządzeniem.

Symbole graficzne
⚠ Ten znak oznacza informacje dotyczące bezpieczeństwa.
ⓘ Ten znak oznacza ważną uwagę.

Informacje dotyczące bezpieczeństwa
Aby zapewnić bezpieczne i prawidłowe użytkowanie, prosimy o przeczytanie tej instrukcji oraz wszystkich dołączonych dokumentów. Zachowaj je do przyszłego wykorzystania.
Aby uniknąć możliwych obrażeń lub uszkodzeń mienia:
- Urządzenie może instalować wyłącznie wykwalifikowany elektryk.
- Podłącz Urządzenie tylko w sposób opisany w niniejszej instrukcji.
- Zabezpiecz Urządzenie wyłącznikiem nadprądowym zgodnym z normą EN 60898-1 (charakterystyka wyzwalania B lub C, maks. prąd znamionowy 16 A, minimalna zdolność wyłączania 6 kA, klasa ograniczenia energii 3).
- Nie używaj Urządzenia, jeśli wykazuje oznaki uszkodzenia lub wady.
- Nie próbuj samodzielnie naprawiać Urządzenia.
- Używaj Urządzenia wyłącznie w pomieszczeniach.
- Chroń Urządzenie przed zabrudzeniami i wilgocią.

Opis produktu
Shelly i4 Gen4 to inteligentny, czterokanałowy moduł wejściowy, umożliwiający sterowanie innymi podłączonymi przełącznikami Shelly, czujnikami lub urządzeniami sterowanymi za pomocą HTTP i MQTT.

Instrukcje instalacji
⚠ **OSTRZEŻENIE! Ryzyko porażenia prądem elektrycznym.**
- Przed zainstalowaniem Urządzenia wyłącz wyłączniki obwodów. Użyj odpowiedniego przyrządu pomiarowego, aby upewnić się, że na przewodach, które chcesz podłączyć, nie ma napięcia.
- Przed wprowadzeniem jakichkolwiek zmian w połączeniach upewnij się, że na zaciskach Urządzenia nie ma napięcia.
- Upewnij się, że po zainstalowaniu Urządzenia jego zaciski śrubowe nie są dostępne dla użytkowników i są zabezpieczone przed przypadkowym zwarciem.

Podłącz Urządzenie zgodnie z rys. II.

ⓘ **UWAGA**
Produkt jest dostarczany z fabrycznie zainstalowanym oprogramowaniem układowym. Aby utrzymać jego aktualność i bezpieczeństwo, możesz zaktualizować Urządzenie za pośrednictwem interfejsu internetowego lub aplikacji Shelly Smart Control.

Samodzielne użycie
Urządzenie ma interfejs internetowy dostępny pod adresem http://192.168.33.1, gdy jest podłączone do własnego punktu dostępowego (SSID: ShellyI4G4-XXXXXXXXXXXX). Można używać interfejsu internetowego do monitorowania, sterowania i konfigurowania Urządzenia.

Usługa chmurowa Shelly
Opcjonalnie możesz monitorować, sterować i konfigurować Urządzenie za pomocą usługi chmurowej Shelly. Możesz uzyskać dostęp do tej usługi za pośrednictwem aplikacji Shelly Smart Control lub przeglądarki internetowej na https://control.shelly.cloud.
Instrukcje dotyczące dodawania Urządzenia do chmury Shelly i sterowania nim z aplikacji mobilnej znajdziesz pod adresem: https://shelly.link/app-guide.

Konfiguracja z Matter
1. Zeskanuj kod QR Matter dołączony do Urządzenia.
2. Postępuj zgodnie z instrukcjami na urządzeniu mobilnym.

Dodawanie do Zigbee
⚠ **OSTRZEŻENIE! Ryzyko porażenia prądem elektrycznym.**
Prace związane z przyciskiem muszą być wykonywane przez profesjonalnego instalatora.
1. Aby przełączyć się z łączności Wi-Fi (Matter) na łączność Zigbee, naciśnij przycisk (rys. I A) szybko 5 razy. Urządzenie przejdzie w tryb integracji Zigbee na 3 minuty.
2. Dodaj urządzenie, postępując zgodnie z instrukcjami systemu automatyki domowej Zigbee. Naciśnij przycisk 3 razy, aby ponownie uruchomić tryb integracji Zigbee na kolejne 3 minuty.

ⓘ **UWAGA**
Aby uzyskać więcej informacji o konfiguracji i sterowaniu Urządzeniem, sprawdź jego stronę w bazie wiedzy: https://shelly.link/i4_Gen4 lub zeskanuj kod QR na końcu instrukcji.

Dane techniczne
Fizyczne
- Wymiary (W x S x G): 37x42x16 mm
- Maksymalny moment dokręcania zacisków śrubowych: 0,4 Nm
- Przekrój przewodnika: 0,2 do 2,5 mm² (jednodrutowy, wielodrutowy i z tulejkami)
- Długość odizolowania przewodnika: 6 do 7 mm

Środowiskowe
- Zakres temperatur pracy: -20 °C do 40 °C
- Wilgotność: 30 % do 70 % RH
- Maksymalna wysokość: 2000 m

Elektryczne
- Zasilanie: 110–240 V~ 50/60 Hz
- Pobór mocy: < 1 W

Wi-Fi
- Pasmo RF: 2401–2483 MHz
- Maksymalna moc RF: < 20 dBm

Bluetooth
- Pasmo RF: 2402–2480 MHz
- Maksymalna moc RF: < 4 dBm

Zigbee
- Pasma RF: 2405–2480 MHz
- Maksymalna moc RF: < 20 dBm

Utylizacja i recykling
Nie wyrzucaj produktu z odpadami komunalnymi. Poddaj go recyklingowi, aby uniknąć szkód dla środowiska i zdrowia oraz wspierać ochronę zasobów. Oddaj produkt do odpowiedniego punktu zbiórki odpadów.
Sprzedawcy, u których zakupiono urządzenie, są zobowiązani do bezpłatnego przyjęcia zużytego sprzętu elektrycznego i elektronicznego (WEEE) w celu jego prawidłowej utylizacji.
Przywróć Urządzenie do ustawień fabrycznych, przytrzymując przycisk (rys. I A) przez ponad 10 sekund przed utylizacją, aby usunąć wszystkie dane osobowe.

Deklaracja zgodności
Niniejszym Shelly Europe Ltd. deklaruje, że typ urządzenia radiowego Shelly i4 Gen4 jest zgodny z dyrektywą 2014/53/UE. Pełny tekst deklaracji zgodności UE dostępny jest pod adresem: https://shelly.link/i4_Gen4_DoC.

***Zastrzeżenie dotyczące tłumaczenia przez SI**
Ta przetłumaczona wersja została wygenerowana przez sztuczną inteligencję i nie została zweryfikowana przez człowieka. W przypadku rozbieżności lub niejasnych informacji należy zapoznać się z wersją angielską.

Português

Guia do utilizador e de segurança*

Shelly i4 Gen4
Neste documento designado como o Dispositivo.

Símbolos gráficos
⚠ Este sinal indica informações de segurança.
ⓘ Este sinal indica um aviso importante.

Informações de segurança
Para uma utilização segura e correta, leia este guia e toda a documentação anexa. Guarde-os para referência futura.
Para evitar possíveis ferimentos ou danos materiais:
- A instalação do Dispositivo deve ser feita apenas por um eletricista qualificado.
- Ligue o Dispositivo apenas da forma indicada nestas instruções.
- Proteja o Dispositivo com um disjuntor de proteção de cabos de acordo com a norma EN 60898-1 (característica de disparo B ou C, corrente nominal máxima de 16 A, capacidade de interrupção mínima de 6 kA, classe de limitação de energia 3).
- Não utilize o Dispositivo se apresentar sinais de danos ou defeitos.
- Não tente reparar o Dispositivo por conta própria.
- Utilize o Dispositivo apenas em interiores.
- Mantenha o Dispositivo afastado de sujidade e humidade.

Descrição do produto
Shelly i4 Gen4 é uma entrada inteligente de interruptor de 4 canais que pode ser usada para controlar outros interruptores Shelly, sensores ou dispositivos controlados por HTTP e MQTT.

Instruções de instalação
⚠ **AVISO! Risco de choque elétrico.**
- Antes de instalar o Dispositivo, desligue os disjuntores. Use um aparelho de teste adequado para garantir que não existe tensão nos cabos que pretende ligar.
- Antes de efetuar quaisquer alterações nas ligações, certifique-se de que não existe tensão presente nos terminais do Dispositivo.
- Certifique-se de que, após a instalação do Dispositivo, os seus terminais de parafuso não ficam acessíveis aos utilizadores e estão protegidos contra curto-circuitos acidentais.

Ligue o Dispositivo conforme mostrado na fig. II.

ⓘ **NOTA**
O produto é fornecido com firmware pré-instalado. Para o manter atualizado e seguro, pode atualizar o Dispositivo através da sua interface web ou da aplicação Shelly Smart Control.

Utilização independente
O Dispositivo possui uma interface web acessível em http://192.168.33.1 quando ligado ao seu ponto de acesso (SSID: ShellyI4G4-XXXXXXXXXXXX). Pode usar a interface web para monitorizar, controlar e configurar o Dispositivo.

Serviço de nuvem Shelly
Opcionalmente, você pode monitorar, controlar e configurar o dispositivo por meio do serviço de nuvem Shelly. Você pode acessar o serviço pelo aplicativo Shelly Smart Control ou por um navegador da web em https://control.shelly.cloud.
Para obter instruções sobre como adicionar o Dispositivo à nuvem Shelly e controlá-lo pelo aplicativo móvel, consulte: https://shelly.link/app-guide.

Configuração com Matter
1. Digitalize o código QR do Matter fornecido com o Dispositivo.
2. Siga as instruções no seu dispositivo móvel.

Adição ao Zigbee
⚠ **AVISO! Risco de choque elétrico.**
Qualquer intervenção no botão deve ser efetuada por um instalador profissional.
1. Alterne entre Wi-Fi (Matter) e Zigbee pressionando o botão (fig. I A) rapidamente 5 vezes. O dispositivo entrará no modo de inclusão Zigbee por 3 minutos.
2. Adicione o dispositivo seguindo as instruções do seu sistema de automação residencial Zigbee. Pressione o botão 3 vezes para reiniciar o modo de inclusão Zigbee por mais 3 minutos.

ⓘ **NOTA**
Para mais informações sobre como configurar e controlar o Dispositivo, consulte a página da base de conhecimento: https://shelly.link/i4_Gen4 ou digitalize o código QR no final do guia.

Especificações
Físicas
- Dimensões (AxLxP): 37x42x16 mm
- Binário máximo dos terminais de parafuso: 0,4 Nm
- Secção do condutor: 0,2 a 2,5 mm² (rígido, entrançado e com terminais de ponteira)
- Comprimento de isolamento removido do condutor: 6 a 7 mm

Ambientais
- Temperatura de funcionamento: -20 °C a 40 °C
- Humidade: 30 % a 70 % RH
- Altitude máxima: 2000 m

Elétricas
- Alimentação: 110–240 V~ 50/60 Hz
- Consumo de energia: < 1 W

Wi-Fi
- Banda RF: 2401–2483 MHz
- Potência máxima de RF: < 20 dBm

Bluetooth
- Banda RF: 2402–2480 MHz
- Potência máxima de RF: < 4 dBm

Zigbee
- Bandas RF: 2405–2480 MHz
- Potência máxima de RF: < 20 dBm

Eliminação e reciclagem
Não deite o produto no lixo doméstico. Recicle-o para evitar danos ambientais e de saúde e para promover a conservação de recursos. Entregue o produto num ponto de recolha adequado.
Os revendedores onde o equipamento foi adquirido são obrigados a aceitar gratuitamente os resíduos de equipamentos elétricos e eletrónicos (REEE) para eliminação adequada.
Antes da eliminação, restaure o Dispositivo para as definições de fábrica, mantendo o botão (fig. I A) premido durante mais de 10 segundos, para garantir que todos os dados pessoais são apagados.

Declaração de conformidade
Por este meio, a Shelly Europe Ltd. declara que o tipo de equipamento de rádio Shelly i4 Gen4 está em conformidade com a Diretiva 2014/53/UE. O texto integral da declaração de conformidade da UE está disponível no seguinte endereço da Internet: https://shelly.link/i4_Gen4_DoC.

***Aviso de isenção de responsabilidade sobre tradução por IA**
Esta versão traduzida foi gerada por IA e não foi revista por uma pessoa. Em caso de discrepâncias ou informações pouco claras, consulte a versão em inglês.

Română

Ghid de utilizare și siguranță*

Shelly i4 Gen4
În acest document numit Dispozitivul.

Simboluri grafice
⚠ Acest semn indică informații de siguranță.
ⓘ Acest semn indică un anunț important.

Informații de siguranță
Pentru o utilizare sigură și corectă, citiți acest ghid și toate documentele însoțitoare. Păstrați-le pentru referințe viitoare.
Pentru a evita eventualele vătămări sau daune materiale:
- Doar un electrician calificat are voie să instaleze Dispozitivul.
- Conectați Dispozitivul numai în modul prezentat în aceste instrucțiuni.
- Protejați Dispozitivul cu un întrerupător de protecție a cablurilor conform EN 60898-1 (caracteristică de declanșare B sau C, curent nominal max. 16 A, putere minimă de întrerupere 6 kA, clasa de limitare a energiei 3).
- Nu utilizați Dispozitivul dacă prezintă semne de deteriorare sau defect.
- Nu încercați să reparați singuri Dispozitivul.
- Utilizați Dispozitivul doar în interior.
- Țineți Dispozitivul departe de murdărie și umiditate.

Descrierea produsului
Shelly i4 Gen4 este o intrare inteligentă pentru comutator cu 4 canale, care poate fi utilizată pentru a controla alte comutatoare Shelly, senzori sau dispozitive controlate prin HTTP și MQTT.

Instrucțiuni de instalare
⚠ **AVERTISMENT! Risc de electrocutare.**
- Înainte de a instala Dispozitivul, opriți întrerupătoarele de circuit. Utilizați un dispozitiv de testare adecvat pentru a vă asigura că nu există tensiune pe firele pe care doriți să le conectați.
- Înainte de a face modificări ale conexiunilor, asigurați-vă că nu există tensiune prezentă la bornele Dispozitivului.
- Asigurați-vă că, după instalarea Dispozitivului, bornele cu șurub ale acestuia nu sunt accesibile utilizatorilor și sunt protejate împotriva scurtcircuitelor accidentale.

Conectați dispozitivul conform fig. II.

ⓘ **NOTĂ**
Produsul vine cu firmware preinstalat. Pentru a-l menține actualizat și sigur, puteți actualiza Dispozitivul prin interfața web sau aplicația Shelly Smart Control.

Utilizare independentă
Dispozitivul are o interfață web accesibilă la http://192.168.33.1 atunci când este conectat la propriul punct de acces (SSID: ShellyI4G4-XXXXXXXXXXXX). Puteți utiliza interfața web pentru a monitoriza, controla și configura Dispozitivul.

Serviciul cloud Shelly
Opțional, puteți monitoriza, controla și configura Dispozitivul prin serviciul cloud Shelly. Puteți accesa serviciul prin aplicația Shelly Smart Control sau un browser web la https://control.shelly.cloud.
Pentru instrucțiuni despre cum să adăugați Dispozitivul în cloud-ul Shelly și să îl controlați din aplicația mobilă, consultați: https://shelly.link/app-guide.

Configurare cu Matter
1. Scanați codul QR Matter furnizat împreună cu Dispozitivul.
2. Urmați instrucțiunile de pe dispozitivul mobil.

Adăugare la Zigbee
⚠ **AVERTISMENT! Risc de electrocutare.**
Intervențiile asupra butonului trebuie efectuate de un instalator profesionist.
1. Comutați de la conectivitatea Wi-Fi (Matter) la Zigbee apăsând rapid butonul (fig. I A) de 5 ori. Dispozitivul intră în modul de includere Zigbee timp de 3 minute.
2. Adăugați dispozitivul urmând instrucțiunile sistemului dvs. de automatizare a locuinței Zigbee. Apăsați butonul de 3 ori pentru a reporni modul de includere Zigbee pentru încă 3 minute.

ⓘ **NOTĂ**
Pentru mai multe informații despre configurarea și controlul Dispozitivului, consultați pagina sa din baza de cunoștințe: https://shelly.link/i4_Gen4 sau scanați codul QR de la sfârșitul ghidului.

Specificații
Fizice
- Dimensiuni (ÎxLxA): 37x42x16 mm
- Cuplu maxim la bornele cu șurub: 0,4 Nm
- Secțiunea transversală a conductorului: 0,2 – 2,5 mm² (solid, multifilar și cu capete sertizate)
- Lungimea dezizolării conductorului: 6 – 7 mm

Mediu
- Temperatură de funcționare: -20 °C – 40 °C
- Umiditate: 30 % – 70 % RH
- Altitudine maximă: 2000 m

Electrice
- Alimentare: 110–240 V~ 50/60 Hz
- Consum de energie: < 1 W

Wi-Fi
- Bandă RF: 2401–2483 MHz
- Potență maximă RF: < 20 dBm

Bluetooth
- Bandă RF: 2402–2480 MHz
- Potență maximă RF: < 4 dBm

Zigbee
- Benzi RF: 2405–2480 MHz
- Potență maximă RF: < 20 dBm

Eliminare și reciclare
Nu aruncați produsul la gunoiul menajer. Reciclați produsul pentru a evita daunele asupra mediului și sănătății și pentru a sprijini conservarea resurselor. Eliminați produsul într-un punct de colectare adecvat.
Distribuitorii de la care a fost achiziționat echipamentul sunt obligați să accepte gratuit deșeurile de echipamente electrice și electronice (DEEE) pentru eliminare corespunzătoare.
Resetați Dispozitivul la setările din fabrică ținând apăsat butonul (fig. I A) mai mult de 10 secunde înainte de eliminare, pentru a vă asigura că toate datele personale sunt șterse.

Declarație de conformitate
Prin prezenta, Shelly Europe Ltd. declară că tipul de echipament radio Shelly i4 Gen4 este conform cu Directiva 2014/53/UE. Textul complet al declarației UE de conformitate este disponibil la următoarea adresă de internet: https://shelly.link/i4_Gen4_DoC.

***Declinarea răspunderii pentru traducerea realizată de IA**
Această versiune tradusă a fost generată de inteligența artificială și nu a fost revizuită de o persoană. În cazul unor discrepanțe sau informații neclare, consultați versiunea în limba engleză.

Slovenčina

Návod na používanie a bezpečnostné pokyny

Shelly i4 Gen4
V tomto dokumente označované ako Zariadenie.

Grafické symboly
⚠ Tento znak označuje bezpečnostné informácie.
ⓘ Tento znak označuje dôležité upozornenie.

Bezpečnostné informácie
Pre bezpečné a správne používanie si prečítajte tento návod a všetky priložené dokumenty. Uchovajte ich na budúce použitie.
Aby ste predišli možnému zraneniu alebo poškodeniu majetku:
- Zariadenie smie inštalovať iba kvalifikovaný elektrikár.
- Pripojte Zariadenie len spôsobom uvedeným v týchto pokynoch.
- Zabezpečte Zariadenie ističom podľa normy EN 60898-1 (charakteristika vypínania B alebo C, max. menovitý prúd 16 A, min. vypínacia schopnosť 6 kA, trieda obmedzenia energie 3).
- Nepoužívajte Zariadenie, ak vykazuje známky poškodenia alebo poruchy.
- Nepokúšajte sa Zariadenie opraviť sami.
- Zariadenie používajte iba v interiéri.
- Chráňte Zariadenie pred nečistotami a vlhkosťou.

Popis produktu
Shelly i4 Gen4 je inteligentný štvor-kanálový vstupný modul spínača, ktorý možno použiť na ovládanie iných pripojených spínačov Shelly, senzorov alebo zariadení ovládaných cez HTTP a MQTT.

Pokyny na inštaláciu
⚠ **VAROVANIE! Nebezpečenstvo úrazu elektrickým prúdom.**
- Pred inštaláciou Zariadenia vypnite ističe. Použite vhodné skúšobné zariadenie, aby ste sa uistili, že na vodičoch, ktoré chcete pripojiť, nie je napätie.
- Pred vykonaním akýchkoľvek zmien pripojenia sa uistite, že na svorkách Zariadenia nie je prítomné napätie.
- Uistite sa, že po inštalácii Zariadenia nie sú jeho skrutkové svorky prístupné používateľom a sú chránené pred náhodným skratom.

Pripojte Zariadenie, ako je znázornené na obr. II.

ⓘ **POZNÁMKA**
Produkt sa dodáva s predinštalovaným firmvérom. Aby zostal aktuálny a bezpečný, môžete Zariadenie aktualizovať prostredníctvom jeho webového rozhrania alebo aplikácie Shelly Smart Control.

Samostatné použitie
Zariadenie má webové rozhranie dostupné na adrese http://192.168.33.1, keď je pripojené k vlastnému prístupovému bodu (SSID: ShellyI4G4-XXXXXXXXXXXX). Prostredníctvom webového rozhrania môžete Zariadenie monitorovať, ovládať a konfigurovať.

Cloudová služba Shelly
Voliteľne môžete Zariadenie monitorovať, ovládať a konfigurovať prostredníctvom cloudovej služby Shelly. K službe máte prístup cez aplikáciu Shelly Smart Control alebo webový prehliadač na https://control.shelly.cloud.
Pokyny na pridanie Zariadenia do cloudu Shelly a jeho ovládanie z mobilnej aplikácie nájdete na: https://shelly.link/app-guide.

Nastavenie s Matter
1. Naskenujte QR kód Matter dodaný so Zariadením.
2. Postupujte podľa pokynov na svojom mobilnom zariadení.

Pridanie do Zigbee
⚠ **VAROVANIE! Nebezpečenstvo úrazu elektrickým prúdom.**
Práce s tlačidlom musí vykonávať profesionálny inštalatér.
1. Prepnite z Wi-Fi (Matter) na Zigbee pripojenie rýchlym 5-násobným stlačením tlačidla (obr. I A). Zariadenie sa na 3 minúty prepne do režimu pripojenia Zigbee.
2. Pridajte zariadenie podľa pokynov vášho systému domácej automatizácie Zigbee. Stlačte tlačidlo 3-krát, čím reštartujete režim pridávania Zigbee na ďalšie 3 minúty.

ⓘ **POZNÁMKA**
Ďalšie informácie o konfigurácii a ovládaní Zariadenia nájdete na stránke jeho znalostnej bázy: https://shelly.link/i4_Gen4 alebo naskenujte QR kód na konci návodu.

Technické údaje
Fyzické
- Rozmery (V x Š x H): 37x42x16 mm
- Maximálny uťahovací moment skrutkových svoriek: 0,4 Nm
- Priečny prierez vodiča: 0,2 až 2,5 mm² (plný, lankový a s dutinkami)
- Dĺžka odizolovania vodiča: 6 až 7 mm

Prostredie
- Prevádzková teplota: -20 °C až 40 °C
- Relatívna vlhkosť: 30 % až 70 % RH
- Maximálna nadmorská výška: 2000 m

Elektrické
- Napájanie: 110–240 V~ 50/60 Hz
- Spotreba energie: < 1 W

Wi-Fi
- RF pásmo: 2401–2483 MHz
- Maximálny RF výkon: < 20 dBm

Bluetooth
- RF pásmo: 2402–2480 MHz
- Maximálny RF výkon: < 4 dBm

Zigbee
- RF pásma: 2405–2480 MHz
- Maximálny RF výkon: < 20 dBm

Zneškodnenie a recyklácia
Neodhadzujte výrobok do komunálneho odpadu. Recyklujte ho, aby ste predišli poškodeniu životného prostredia a zdravia a podporili šetrenie zdrojov. Odovzdajte výrobok na príslušnom zbernom mieste.
Predajcovia, od ktorých bol zakúpený, sú povinní bezplatne prevziať elektroodpad (WEEE) na jeho riadnu likvidáciu.
Pred zneškodnením obnovte Zariadenie do výrobných nastavení stlačením a podržaním tlačidla (obr. I A) dlhšie ako 10 sekúnd, aby sa vymazali všetky osobné údaje.

Vyhlásenie o zhode
Spoločnosť Shelly Europe Ltd. týmto vyhlasuje, že typ rádiového zariadenia Shelly i4 Gen4 je v súlade so smernicou 2014/53/EÚ. Úplné znenie EÚ vyhlásenia o zhode je k dispozícii na tejto internetovej adrese: https://shelly.link/i4_Gen4_DoC.

Slovenščina

Navodila za uporabo in varnost*

Shelly i4 Gen4
V tem dokumentu imenovana Naprava.

Grafični simboli
⚠ Ta znak označuje varnostne informacije.
ⓘ Ta znak označuje pomembno obvestilo.

Varnostne informacije
Za varno in pravilno uporabo preberite ta priročnik in vse priložene dokumente. Shranite jih za prihodnjo uporabo.
Da bi se izognili morebitnim poškodbam ali materialni škodi:
- Napravo sme namestiti le usposobljen električar.
- Napravo priključite samo na način, prikazan v teh navodilih.
- Zavarujte Napravo z odklopnikom v skladu z EN 60898-1 (karakteristika izklopa B ali C, največji nazivni tok 16 A, najmanjša zmogljivost izklopa 6 kA, razred omejitve energije 3).
- Ne uporabljajte Naprave, če kaže znake poškodb ali napak.
- Ne poskušajte Naprave popraviti sami.
- Napravo uporabljajte samo v zaprtih prostorih.
- Hranite Napravo stran od umazanije in vlage.

Opis izdelka
Shelly i4 Gen4 je pameten štirikanalni vhod za stikala, ki ga lahko uporabite za upravljanje drugih povezanih stikal Shelly, senzorjev ali naprav, ki jih nadzorujeta HTTP in MQTT.

Navodila za namestitev
⚠ **OPOZORILO! Nevarnost električnega udara.**
- Pred namestitvijo Naprave izklopite odklopnike. Z ustrezno merilno napravo preverite, da na žicah, ki jih želite priključiti, ni napetosti.
- Preden izvedete kakršne koli spremembe priključkov, se prepričajte, da na sponkah Naprave ni napetosti.
- Prepričajte se, da po namestitvi Naprave njene vijačne sponke niso dostopne uporabnikom in so zaščitene pred nenamernim kratkim stikom.

Priključite napravo, kot je prikazano na sl. II.

ⓘ **OPOMBA**
Izdelek je opremljen s prednameščeno vdelano programsko opremo. Da ostane posodobljen in varen, lahko Napravo posodobite prek spletnega vmesnika ali aplikacije Shelly Smart Control.

Samostojna uporaba
Naprava ima spletni vmesnik, ki je dostopen na http://192.168.33.1, ko je povezana s svojo dostopno točko (SSID: ShellyI4G4-XXXXXXXXXXXX). S spletnim vmesnikom lahko spremljate, upravljate in konfigurirate Napravo.

Shelly oblak
Po želji lahko napravo nadzirate, upravljate in konfigurirate prek Shellyjeve storitve v oblaku. Do storitve lahko dostopate z aplikacijo Shelly Smart Control ali preko spletnega brskalnika na naslovu https://control.shelly.cloud.
Za navodila o dodajanju Naprave v oblak Shelly in upravljanju prek mobilne aplikacije glejte: https://shelly.link/app-guide.

Nastavitev z Matter
1. Skenirajte kodo QR Matter, priloženo Napravi.
2. Sledite navodilom na svoji mobilni napravi.

Dodajanje v Zigbee
⚠ **OPOZORILO! Nevarnost električnega udara.**
Dela na tipki mora izvajati strokovno usposobljen inštalater.
1. Preklopite iz Wi-Fi (Matter) v Zigbee povezljivost tako, da 5-krat hitro pritisnete gumb (slika I A). Naprava za 3 minute vstopi v način vklopa Zigbee.
2. Napravo dodajte po navodilih vašega sistema za domačo avtomatizacijo Zigbee. Trikrat pritisnite gumb, da ponovno zaženete način vključevanja Zigbee za nadaljnji 3 minute.

ⓘ **OPOMBA**
Za več informacij o konfiguraciji in upravljanju Naprave preverite njeno stran v bazi znanja: https://shelly.link/i4_Gen4 ali skenirajte kodo QR na koncu priročnika.

Specifikacije
Fizične
- Dimenzije (V x Š x G): 37x42x16 mm
- Maksimalni navor vijakov sponk: 0,4 Nm
- Presek vodnika: 0,2 do 2,5 mm² (poln, večžični in z nastavki)
- Dolžina odizoliranega vodnika: 6 do 7 mm

Okoljske
- Delovna temperatura: -20 °C do 40 °C
- Vlažnost: 30 % do 70 % RH
- Maksimalna nadmorska višina: 2000 m

Električne
- Napajanje: 110–240 V~ 50/60 Hz
- Poraba energije: < 1 W

Wi-Fi
- RF pas: 2401–2483 MHz
- Maksimalna RF moč: < 20 dBm

Bluetooth
- RF pas: 2402–2480 MHz
- Maksimalna RF moč: < 4 dBm

Zigbee
- RF pasovi: 2405–2480 MHz
- Maksimalna RF moč: < 20 dBm

Odstranjevanje in recikliranje
Izdelka ne odlagajte z gospodinjskimi odpadki. Reciklirajte ga, da preprečite škodo za okolje in zdravje ter spodbudite varčevanje z viri. Izdelek odložite na ustrezno zbirno mesto.
Prodajalci, pri katerih je bila oprema kupljena, so dolžni brezplačno sprejeti odpadno električno in elektronsko opremo (OEEO) za pravilno odstranjevanje.
Pred odstranitvijo ponastavite Napravo na tovarniške nastavitve s pritiskom in držanjem gumba (slika I A) več kot 10 sekund, da zagotovite izbris vseh osebnih podatkov.

Izjava o skladnosti
Shelly Europe Ltd. s tem izjavlja, da je tip radijske opreme Shelly i4 Gen4 skladen z Direktivo 2014/53/EU. Celotno besedilo izjave EU o skladnosti je na voljo na naslednjem spletnem naslovu: https://shelly.link/i4_Gen4_DoC.

***Izjava o omejitvi odgovornosti za prevod z UI**
To prevedeno različico je ustvarila umetna inteligenca in je ni pregledala oseba. V primeru neskladij ali nejasnih informacij glejte angleško različico.

Suomi

Käyttö- ja turvallisuusohje*

Shelly i4 Gen4
Tässä asiakirjassa nimellä Laite.

Graafiset symbolit
⚠ Tämä merkki ilmaisee turvallisuustietoa.
ⓘ Tämä merkki ilmaisee tärkeän huomautuksen.

Turvallisuustiedot
Turvallisen ja oikean käytön varmistamiseksi lue tämä ohje ja kaikki siihen liittyvät asiakirjat. Säilytä ne myöhempää käyttöä varten.
Välttääksesi mahdolliset henkilövahingot tai omaisuusvahingot:
- Vain pätevä sähköasentaja saa asentaa Laitteen.
- Liitä Laite vain näissä ohjeissa esitetyllä tavalla.
- Suojaa Laite johdonsuojakatkaisijalla standardin EN 60898-1 mukaisesti (laukaisuluokka B tai C, enintään 16 A nimellisvirta, vähintään 6 kA katkaisukyky, energian rajoitusluokka 3).
- Älä käytä Laitetta, jos siinä on vaurioita tai vikoja.
- Älä yritä korjata Laitetta itse.
- Käytä Laitetta vain sisätiloissa.
- Pidä Laite poissa lialta ja kosteudelta.

Tuotekuvaus
Shelly i4 Gen4 on älykäs nelikanavainen kytkinpanos, jolla voi ohjata muita Shelly-kytkimiä, antureita tai HTTP- ja MQTT-ohjattuja laitteita.

Asennusohjeet
⚠ **VAROITUS! Sähköiskun vaara.**
- Katkaise virta ennen Laitteen asennusta. Käytä sopivaa mittalaitetta varmistaaksesi, ettei liitettäviin johtimiin ole jännitettä.
- Varmista ennen kytkentöjen muuttamista, ettei Laitteen liittimissä ole jännitettä.
- Varmista, että Laitteen asennuksen jälkeen sen ruuviliittimet eivät ole käyttäjien ulottuvilla ja että ne on suojattu vahingossa tapahtuvalta oikosululta.

Kytke laite kuvan II mukaisesti.

ⓘ **HUOMAUTUS**
Tuote toimitetaan esiasennetulla laiteohjelmistolla. Jotta se pysyy ajan tasalla ja turvallisena, voit päivittää Laitteen sen verkkokäyttöliittymän tai Shelly Smart Control -sovelluksen kautta.

Itsenäinen käyttö
Laitteessa on verkkokäyttöliittymä, joka on käytettävissä osoitteessa http://192.168.33.1, kun se on yhdistetty omaan tukiasemaansa (SSID: ShellyI4G4-XXXXXXXXXXXX). Voit käyttää käyttöliittymää laitteen valvontaan, ohjaukseen ja asetusten määrittämiseen.

Shelly-pilvipalvelu
Voit halutessasi valvoa, ohjata ja määrittää Laitetta Shelly-pilvipalvelun kautta. Palveluun pääsee Shelly Smart Control -sovelluksella tai verkkoselaimella osoitteessa https://control.shelly.cloud.
Ohjeet Laitteen lisäämiseksi Shelly-pilveen ja sen ohjaamiseksi mobiilisovelluksesta löytyvät osoitteesta: https://shelly.link/app-guide.

Matter-asennus
1. Skannaa Laitteen mukana toimitettu Matter QR-koodi.
2. Noudata mobiililaitteesi ohjeita.

Lisääminen Zigbee-verkkoon
⚠ **VAROITUS! Sähköiskun vaara.**
Painikkeeseen liittyvät työt on annettava ammattiasentajan tehtäväksi.
1. Vaihda Wi-Fi (Matter) -yhteydestä Zigbee-yhteyteen painamalla painiketta (kuva I A) nopeasti viisi kertaa. Laite siirtyy Zigbee-lisäystilaan 3 minuutiksi.
2. Lisää laite Zigbee-kotiautomaatiojärjestelmän ohjeiden mukaisesti. Paina painiketta kolme kertaa käynnistääksesi Zigbee-lisäystilan uudelleen 3 minuutiksi.

ⓘ **HUOMAUTUS**
Lisätietoja Laitteen asetusten määrittämisestä ja ohjaamisesta löytyy sen tietopankkisivulta: https://shelly.link/i4_Gen4 tai skannaamalla ohjeen lopussa oleva QR-koodi.

Tekniset tiedot
Fyysiset
- Mitat (KxLxS): 37x42x16 mm
- Ruuviliittimien enimmäiskiristysmomentti: 0,4 Nm
- Johtimen poikkipinta: 0,2–2,5 mm² (yksisäikeinen, monisäikeinen ja holkkipääte)
- Johtimen kuorintapituus: 6–7 mm

Ympäristö
- Käyttölämpötila: -20 °C välillä 40 °C
- Kosteus: 30 % – 70 % RH
- Suurin korkeus: 2000 m

Sähköiset
- Virtalähde: 110–240 V~ 50/60 Hz
- Tehonkulutus: < 1 W

Wi-Fi
- RF-taajuus: 2401–2483 MHz
- Suurin RF-teho: < 20 dBm

Bluetooth
- RF-taajuus: 2402–2480 MHz
- Suurin RF-teho: < 4 dBm

Zigbee
- RF-taajuusalueet: 2405–2480 MHz
- Suurin RF-teho: < 20 dBm

Hävittäminen ja kierrätys
Älä hävitä tuotetta kotitalousjätteen mukana. Kierrätä tuote ympäristön ja terveyden suojelemiseksi ja luonnonvarojen säästämiseksi. Vie tuote asianmukaiseen jätekeräyspisteeseen.
Jälleenmyyjät, joilta laite on ostettu, ovat velvollisia vastaanottamaan sähkö- ja elektroniikkalaiteromun (SER) maksutta asianmukaista hävittämistä varten.
Palauta Laite tehdasasetuksiin pitämällä painiketta (kuva I A) painettuna yli 10 sekuntia ennen hävittämistä varmistaaksesi, että kaikki henkilötiedot poistetaan.

Vaatimustenmukaisuusvakuutus
Täten Shelly Europe Ltd. vakuuttaa, että radiolaitetyyppi Shelly i4 Gen4 on direktiivin 2014/53/EU mukainen. EU:n vaatimustenmukaisuusvakuutuksen täydellinen teksti on saatavilla seuraavassa Internet-osoitteessa: https://shelly.link/i4_Gen4_DoC.

***Tekoälykäännöksen vastuuvapauslauseke**
Tämän käännetyn version on luonut tekoäly, eikä sitä ole tarkistanut ihminen. Jos havaitset ristiriitoja tai epäselvää tietoa, tutustu englanninkieliseen versioon.

Svenska

Användar- och säkerhetsguide*

Shelly i4 Gen4
I det här dokumentet kallad Enheten.

Grafiska symboler
⚠ Denna symbol anger säkerhetsinformation.
ⓘ Denna symbol anger viktig information.

Säkerhetsinformation
För säker och korrekt användning, läs denna guide och alla medföljande dokument. Spara dem för framtida referens.
För att undvika personskada eller egendomsskada:
- Enheten får endast installeras av en behörig elektriker.
- Anslut Enheten endast på det sätt som visas i dessa instruktioner.
- Säkra Enheten med en dvärgbrytare enligt EN 60898-1 (utlösningskarakteristik B eller C, max. 16 A märkström, min. 6 kA brytförmåga, energibegränsningsklass 3).
- Använd inte Enheten om den visar tecken på skada eller fel.
- Försök inte reparera Enheten själv.
- Använd Enheten endast inomhus.
- Håll Enheten borta från smuts och fukt.

Produktbeskrivning
Shelly i4 Gen4 är en smart fyrkanalig strömbrytaringång som kan användas för att styra andra anslutna Shelly-brytare, sensorer eller enheter som styrs via HTTP och MQTT.

Installationsanvisningar
⚠ **VARNING! Risk för elektrisk stöt.**
- Slå från dvärgbrytarna (säkringarna) innan du installerar Enheten. Använd en lämplig testanordning för att försäkra dig om att det inte finns någon spänning i de ledningar du vill ansluta.
- Innan du gör ändringar i anslutningarna, se till att det inte finns någon spänning vid Enhetens anslutningsplintar.
- Se till att Enhetens skruvplintar efter installationen inte är åtkomliga för användare och är skyddade mot oavsiktlig kortslutning.

Anslut Enheten enligt fig. II.

ⓘ **OBS**
Produkten levereras med förinstallerad firmware. För att hålla den uppdaterad och säker kan du uppdatera Enheten via dess webbgränssnitt eller med Shelly Smart Control-appen.

Fristående användning
Enheten har ett webbgränssnitt som är tillgängligt på http://192.168.33.1 när den är ansluten till sin åtkomstpunkt (SSID: ShellyI4G4-XXXXXXXXXXXX). Du kan använda webbgränssnittet för att övervaka, styra och konfigurera Enheten.

Shellys molntjänst
Som tillval kan du övervaka, styra och konfigurera Enheten via Shellys molntjänst. Du kan komma åt tjänsten via Shelly Smart Control-appen eller en webbläsare på https://control.shelly.cloud.
För instruktioner om hur du lägger till enheten i Shelly-molnet och styr den från mobilappen, se: https://shelly.link/app-guide.

Konfigurering med Matter
1. Skanna Matter QR-koden som medföljer Enheten.
2. Följ instruktionerna på din mobila enhet.

Lägg till i Zigbee
⚠ **VARNING! Risk för elektrisk stöt.**
Arbete med knappen ska utföras av en behörig installatör.
1. Växla från Wi-Fi (Matter) till Zigbee-anslutning genom att trycka snabbt på knappen (bild I A) 5 gånger. Enheten går in i Zigbee-inkluderingsläge i 3 minuter.
2. Lägg till enheten enligt instruktionerna i ditt Zigbee-hemautomationssystem. Tryck på knappen 3 gånger för att starta om Zigbee-inkluderingsläget i ytterligare 3 minuter.

ⓘ **OBS**
Mer information om hur du konfigurerar och styr Enheten finns på dess kunskapsbas-sida: https://shelly.link/i4_Gen4 eller skanna QR-koden i slutet av guiden.

Specifikationer
Fysiska
- Mått (H x B x D): 37x42x16 mm
- Max åtdragningsmoment för skruvplintar: 0,4 Nm
- Ledararea: 0,2 till 2,5 mm² (solid, mångtrådig och med ändhylsa)
- Avmantlingslängd: 6 till 7 mm

Miljö
- Omgivningstemperatur: -20 °C till 40 °C
- Luftfuktighet: 30 % till 70 % RH
- Max höjd: 2000 m

Elektriska
- Strömförsörjning: 110–240 V~ 50/60 Hz
- Effektförbrukning: < 1 W

Wi-Fi
- RF-band: 2401–2483 MHz
- Max RF-effekt: < 20 dBm

Bluetooth
- RF-band: 2402–2480 MHz
- Max RF-effekt: < 4 dBm

Zigbee
- RF-band: 2405–2480 MHz
- Max RF-effekt: < 20 dBm

Bortskaffning och återvinning
Släng inte produkten med hushållsavfallet. Återvinn produkten för att undvika skador på miljö och hälsa samt för att spara resurser. Lämna produkten på en lämplig insamlingsplats.
Återförsäljare som sålt utrustningen är skyldiga att kostnadsfritt ta emot uttjänta elektriska och elektroniska produkter (WEEE) för korrekt bortskaffning.
Återställ Enheten till fabriksinställningarna genom att hålla knappen (fig. I A) intryckt i mer än 10 sekunder före bortskaffning för att säkerställa att alla personuppgifter raderas.

Försäkran om överensstämmelse
Härmed intygar Shelly Europe Ltd. att radioutrustningstypen Shelly i4 Gen4 överensstämmer med direktiv 2014/53/EU. Den fullständiga texten i EU-försäkran om överensstämmelse finns på följande internetadress: https://shelly.link/i4_Gen4_DoC.

***Ansvarsfriskrivning för AI-översättning**
Denna översatta version har genererats av AI och har inte granskats av en person. Vid avvikelser eller oklar information, se den engelska versionen.

https://shelly.link/i4_Gen4

ver. 3.0 - FYYMM