I

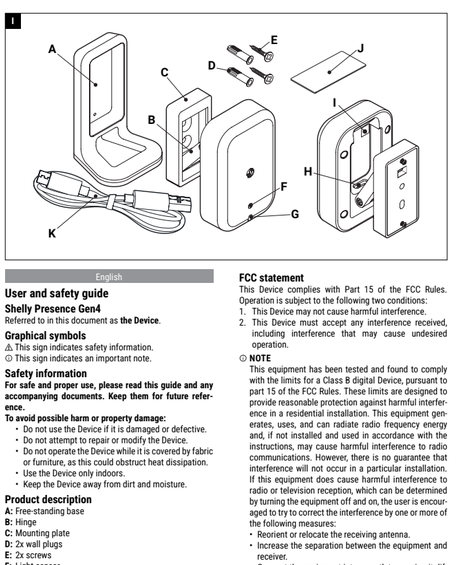

II

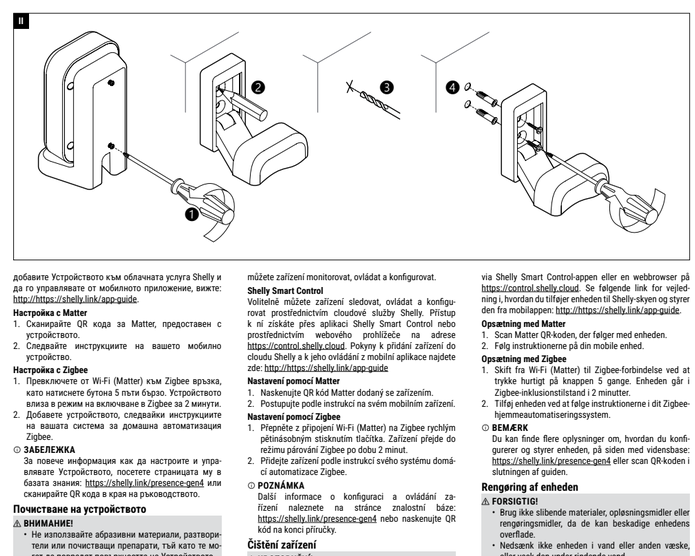

III

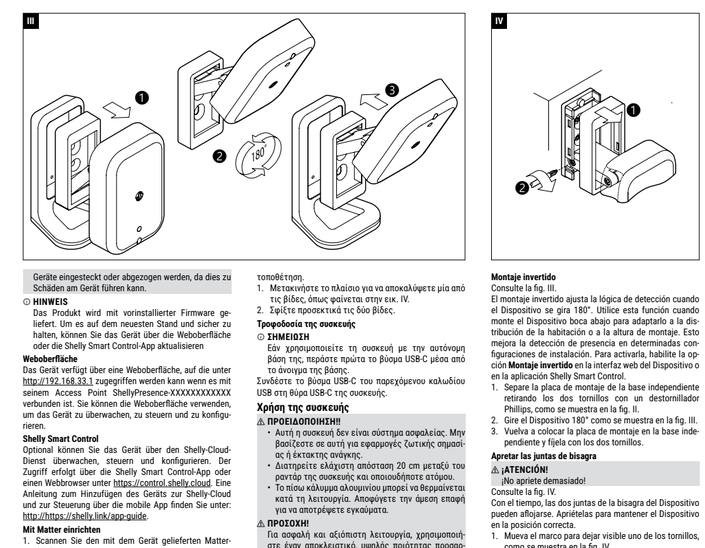

IV

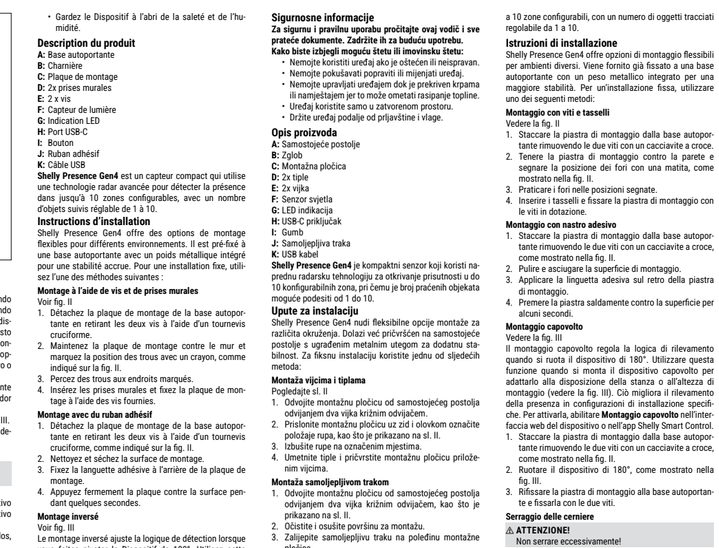

English

User and safety guide

Shelly Presence Gen4
Referred to in this document as **the Device**.

Graphical symbols
⚠ This sign indicates safety information.
ⓘ This sign indicates an important note.

Safety information
For safe and proper use, please read this guide and any accompanying documents. Keep them for future reference.
To avoid possible harm or property damage:
- Do not use the Device if it is damaged or defective.
- Do not attempt to repair or modify the Device.
- Do not operate the Device while it is covered by fabric or furniture, as this could obstruct heat dissipation.
- Use the Device only indoors.
- Keep the Device away from dirt and moisture.

Product description
A: Free-standing base
B: Hinge
C: Mounting plate
D: 2x wall plugs
E: 2x screws
F: Light sensor
G: LED indication
H: USB-C port
I: Button
J: Adhesive tape
K: USB cable
Shelly Presence Gen4 is a compact sensor that uses advanced radar technology to detect presence across up to 10 configurable zones, with the number of tracked objects adjustable from 1 to 10.

Installation instructions
Shelly Presence Gen4 offers flexible mounting options for different environments. It comes pre-attached to a free-standing base with a built-in metal weight for added stability. For fixed installation, use one of the following methods:

Mounting with screws and wall plugs
See fig. II
1. Detach the mounting plate from the free-standing base by removing the two screws with a Phillips screwdriver.
2. Hold the mounting plate against the wall and mark the hole positions with a pencil, as shown in fig. II.
3. Drill holes at the marked positions.
4. Insert the wall plugs and fix the mounting plate using the provided screws.

Mounting with adhesive tape
1. Detach the mounting plate from the free-standing base by removing the two screws with a Phillips screwdriver, as shown in fig. II.
2. Clean and dry the mounting surface.
3. Attach the adhesive tab to the back of the mounting plate.
4. Press the plate firmly against the surface for a few seconds.

Flipped mounting
See fig. III
Flipped mounting adjusts the detection logic when you rotate the Device 180°. Use this feature when you mount the Device upside down to match the room layout or mounting height (See fig. III). This improves presence detection in specific installation setups. To activate it, enable **Flipped mounting** in the Device's web interface or in the Shelly Smart Control app.
1. Detach the mounting plate from the free-standing base by removing the two screws with a Phillips screwdriver as shown in fig. II.
2. Rotate the Device 180° as shown in fig. III.
3. Reattach the mounting plate to the free-standing base and fix it with the two screws.

Tightening hinge joints
⚠ **ATTENTION!**
Do not overtighten!
See fig. IV
Over time, the two hinge joints of the Device may loosen. Tighten them to maintain proper positioning.
1. Move the frame to reveal one of the screws as shown in fig. IV.
2. Carefully tighten the two screws.

Powering the Device
ⓘ **NOTE**
In case you are using the Device with its free-standing base, first pass the USB-C connector through the opening in the base.
Insert the USB-C connector of the supplied USB cable into USB-C port of the Device.

Using the Device
⚠ **CAUTION!**
- This device is not a safety system. Do not rely on it for life-critical or emergency applications.
- Maintain a minimum distance of 20 cm (8 in) between the Device's radar and any person.
- The aluminum back cover may become hot during operation. Avoid direct contact to prevent burns.

⚠ **ATTENTION!**
Do not overtighten!
See fig. IV
Over time, the two hinge joints of the Device may loosen. Tighten them to maintain proper positioning.
1. Move the frame to reveal one of the screws as shown in fig. IV.
2. Carefully tighten the two screws.

Powering the Device
ⓘ **NOTE**
In case you are using the Device with its free-standing base, first pass the USB-C connector through the opening in the base.
Insert the USB-C connector of the supplied USB cable into USB-C port of the Device.

Using the Device
⚠ **CAUTION!**
- This device is not a safety system. Do not rely on it for life-critical or emergency applications.
- Maintain a minimum distance of 20 cm (8 in) between the Device's radar and any person.
- The aluminum back cover may become hot during operation. Avoid direct contact to prevent burns.

⚠ **ATTENTION!**
Do not overtighten!
See fig. IV
Over time, the two hinge joints of the Device may loosen. Tighten them to maintain proper positioning.
1. Move the frame to reveal one of the screws as shown in fig. IV.
2. Carefully tighten the two screws.

Powering the Device
ⓘ **NOTE**
In case you are using the Device with its free-standing base, first pass the USB-C connector through the opening in the base.
Insert the USB-C connector of the supplied USB cable into USB-C port of the Device.

Using the Device
⚠ **CAUTION!**
- This device is not a safety system. Do not rely on it for life-critical or emergency applications.
- Maintain a minimum distance of 20 cm (8 in) be-

FCC statement
This Device complies with Part 15 of the FCC Rules. Operation is subject to the following two conditions:
1. This Device may not cause harmful interference.
2. This Device must accept any interference received, including interference that may cause undesired operation.

ⓘ **NOTE**
This equipment has been tested and found to comply with the limits for a Class B digital Device, pursuant to part 15 of the FCC Rules. These limits are designed to provide reasonable protection against harmful interference in a residential installation. This equipment generates, uses, and can radiate radio frequency energy and, if not installed and used in accordance with the instructions, may cause harmful interference to radio communications. However, there is no guarantee that interference will not occur in a particular installation. If this equipment does cause harmful interference to radio or television reception, which can be determined by turning the equipment off and on, the user is encouraged to try to correct the interference by one or more of the following measures:
- Reorient or relocate the receiving antenna.
- Increase the separation between the equipment and receiver.
- Connect the equipment into an outlet on a circuit different from that to which the receiver is connected.
- Consult the dealer or an experienced radio/TV technician for help.

ⓘ **NOTE**
Any changes or modifications to this unit not expressly approved by the party responsible for compliance could void the user's authority to operate the equipment.

RF exposure statement
This equipment complies with the FCC RF radiation exposure limits set forth for an uncontrolled environment. This equipment should be installed and operated with a minimum distance of 20 cm / 8 in between the radiator and any part of your body.

IC warning
This Device contains license-exempt transmitter(s) that comply with Innovation, Science and Economic Development Canada's license-exempt RSS(s). Operation is subject to the following two conditions:
1. This Device may not cause interference.
2. This Device must accept any interference, including interference that may cause undesired operation of the Device.

To maintain compliance with RSS-102 RF Exposure guidelines, this equipment should be installed and operated with minimum 20 cm / 8 in distance between the radiator and your body: Use only the supplied antenna.

Български

Ръководство за употреба и безопасност

Shelly Presence Gen4
Наречено в настоящия документ **Устройството**.

Графични символи
⚠ Този знак указва информация за безопасност.
ⓘ Този знак указва важна информация.

Информация за безопасна употреба
За безопасна и правилна употреба, моля, прочетете това ръководство и всички придружаващи документи. Запазете ги за бъдеща справка.
За да избегнете възможни вреди или имуществени щети:
- Не използвайте Устройството, ако е повредено или дефектно.
- Не се опитвайте да поправяте или модифицирате Устройството.
- Не допускайте Устройството да работи, когато е покрито с плат или мебели, тъй като това може да възпрепятства отвеждането на топлината и да доведе до прегряване.
- Използвайте Устройството само на закрито.
- Дръжте Устройството далеч от мръсотия и влага.

Описание на продукта
A: Свободностояща основа
B: Панта
C: Монтажна плоча
D: 2x дюбела
E: 2x винта
F: Сензор за светлина
G: LED индикация
H: USB-C порт
I: Бутон
J: Лепенка
K: USB кабел
Shelly Presence Gen4 е компактен сензор, който използва усъвършенствана радарна технология за откриване на присъствие в до 10 конфигурируеми зони, като броят на проследяваните обекти може да се настройва от 1 до 10.

Инструкции за монтаж
Shelly Presence Gen4 предлага гъвкави опции за монтаж за различни среди. Той се доставя предварително прикрепен към свободностояща основа с вградено метално тегло за допълнителна стабилност. За фиксиран монтаж използвайте един от следните методи:

Монтаж с винтове и дюбели
Вижте фиг. II
1. Отделете монтажната плоча от свободностоящата основа, като премахнете двата винта с кръстата отвертка.
2. Задържете монтажната плоча до стената и маркирайте позициите на отворите с молив, както е показано на фиг. II.
3. Пробийте отвори на маркираните позиции.
4. Поставете дюбелите и закрепете монтажната плоча с предоставените винтове.

Монтаж с лепенка
1. Отделете монтажната плоча от свободностоящата основа, като премахнете двата винта с кръстата отвертка, както е показано на фиг. II.
2. Почистете и подсушете монтажната повърхност.
3. Залепете лепенката към задната част на монтажната плоча.
4. Притиснете плочата плътно към повърхността за няколко секунди.

Обърнат монтаж
Вижте фиг. III
Обърнатият монтаж коригира логиката за откриване, когато завъртите устройството на 180°. Използвайте тази функция, когато монтирате устройството обърнато наопаки, за да съответства на разположението на помещението или височината на монтаж (вижте фиг. III). Това подобрява откриването на присъствие при определени монтажни конфигурации. За да я активирате, включете **Обърнат монтаж** в уеб интерфейса на устройството или в приложението Shelly Smart Control.
1. Отделете монтажната плоча от свободностоящата основа, като премахнете двата винта с кръстата отвертка, както е показано на фиг. II.
2. Завъртете устройството на 180°, както е показано на фиг. III.
3. Прикрепете отново монтажната плоча към свободностоящата основа и я фиксирайте с двата винта.

Затягане на ставите на пантата
⚠ **ВНИМАНИЕ!**
Не пренатягайте!
Вижте фиг. IV
С времето двете стави на пантата на устройството може да се разхлабят. Затегнете ги, за да поддържате правилното позициониране.
1. Преместете рамката, за да откриете едния от винтовете, както е показано на фиг. IV.
2. Внимателно затегнете двата винта.

Захранване на устройството
ⓘ **ЗАБЕЛЕЖКА**
Ако използвате устройството със свободностоящата основа, първо прекарайте USB-C конектора през отвора в основата.
Поставете USB-C конектора на предоставения USB кабел в USB-C порта на устройството.

Използване на устройството
⚠ **ВНИМАНИЕ!**
- Това устройство не е система за безопасност. Не разчитайте на него за животоспасяващи или спешни приложения.
- Поддържайте минимално разстояние от 20 см между радара на устройството и всеки човек.
- Алуминиевият заден капак може да се нагорещи по време на работа. Избягвайте директен контакт, за да предотвратите изгаряния.

⚠ **ВНИМАНИЕ!**
За безопасна и надеждна работа използвайте спецификациите захранващ адаптер с високо качество, който поддържа стабилно изходно напрежение от 5 V. Избягвайте зарядни устройства с множество портове, зарядни станции и адаптери за бързо зареждане, чиято изходна мощност може да варира при включване или изключване на други свързани устройства, тъй като това може да повреди устройството.

ⓘ **ЗАБЕЛЕЖКА**
Продуктът се доставя с предварително инсталиран фърмуер. За да го поддържате актуален и защитен, можете да актуализирате Устройството чрез уеб интерфейса му или чрез приложението Shelly Smart Control.

Уеб интерфейс
Устройството разполага с уеб интерфейс, достъпен на адрес http://192.168.33.1, когато сте свързани към неговата точка за достъп ShellyPresence-XXXXXXXXXXXX. Можете да използвате уеб интерфейса за наблюдение, управление и конфигуриране на Устройството.

Shelly Smart Control
По желание можете да наблюдавате, управлявате и конфигурирате Устройството чрез облачната услуга Shelly. Достъп до нея можете да получите чрез приложението Shelly Smart Control или чрез уеб браузър на адрес https://control.shelly.cloud. За инструкции как да

Čeština

Uživatelská a bezpečnostní příručka

Shelly Presence Gen4
V tomto dokumentu označováno jako **Zařízení**.

Grafické symboly
⚠ Tento symbol označuje bezpečnostní informace.
ⓘ Tento symbol označuje důležitou poznámku.

Bezpečnostní informace
Pro bezpečné a správné použití si prosím přečtěte tuto příručku a všechny doprovodné dokumenty. Uchovávejte je pro budoucí použití.
Aby se předešlo možnému poškození zdraví nebo majetku:
- Zařízení nepoužívejte, pokud je poškozené nebo závadné.
- Nepokoušejte se zařízení opravit nebo upravovat.
- Nepoužívejte zařízení, pokud je zakryto látkami nebo nábytkem, protože by to mohlo bránit odvádění tepla.
- Používejte zařízení pouze uvnitř.
- Uchovávejte zařízení mimo dosah nečistot a vlhkosti.

Popis výrobku
A: Volně stojící základna
B: Kloub
C: Montážní deska
D: 2x hmoždinky
E: 2x šrouby
F: Snímač světla
G: LED indikace
H: USB-C port
I: Tlačítko
J: Lepicí páska
K: USB kabel
Shelly Presence Gen4 je kompaktní senzor, který využívá pokročilou radarovou technologii k detekci přítomnosti až v 10 konfigurovatelných zónách, přičemž počet sledovaných objektů lze nastavit od 1 do 10.

Návod k instalaci
Shelly Presence Gen4 nabízí flexibilní možnosti montáže pro různá prostředí. Je dodáván již připevněný k volně stojící základně s vestavěným kovovým závažím pro vyšší stabilitu. Pro pevnou instalaci použijte jednu z následujících metod:

Montáž pomocí šroubů a hmoždinek
Viz obr. II
1. Oddělete montážní desku od volně stojící základny vyšroubováním dvou šroubů křížovým šroubovákem.
2. Přiložte montážní desku u stěny a tužkou vyznačte polohy otvorů, jak je uvedeno na obr. II.
3. Vyvrtejte otvory ve vyznačených polohách.
4. Vložte hmoždinky a připevněte montážní desku pomocí dodaných šroubů.

Montáž pomocí lepicí pásky
1. Oddělete montážní desku od volně stojící základny vyšroubováním dvou šroubů křížovým šroubovákem, jak je uvedeno na obr. II.
2. Vyčistěte a osušte montážní povrch.
3. Přilepte lepicí pásku na zadní stranu montážní desky.
4. Přitiskněte desku pevně k povrchu po dobu několika sekund.

Otočená montáž
Viz obr. III
Otočená montáž upravuje logiku detekce při otočení zařízení o 180°. Tuto funkci použijte, pokud zařízení namontujete obráceně, aby odpovídalo uspořádání místnosti nebo výšce montáže (viz obr. III). Tím se zlepší detekce přítomnosti při specifických instalačních konfiguracích. Aktivujte ji zapnutím funkce **Otočená montáž** ve webovém rozhraní zařízení nebo v aplikaci Shelly Smart Control.
1. Oddělte montážní desku od volně stojící základny vyšroubováním dvou šroubů křížovým šroubovákem, jak je uvedeno na obr. II.
2. Otočte zařízení o 180°, jak je uvedeno na obr. III.
3. Znovu připevněte montážní desku k volně stojící základně a zajistěte ji dvěma šrouby.

Utahování kloubových spojů
⚠ **UPOZORNĚNÍ!**
Nepřetahujte!
Viz obr. IV
Časem se mohou oba kloubové spoje zařízení uvolnit. Utáhněte je, aby bylo zachováno správné umístění.
1. Posuňte rámeček, abyste odkryli jeden ze šroubů, jak je uvedeno na obr. IV.
2. Opatrně utáhněte oba šrouby.

Napájení zařízení
ⓘ **POZNÁMKA**
Pokud používáte zařízení s volně stojící základnou, nejprve prveklékněte konektor USB-C otvorem v základně.
Zasuňte konektor USB-C dodaného USB kabelu do portu USB-C zařízení.

Používání zařízení
⚠ **UPOZORNĚNÍ!**
- Toto zařízení není bezpečnostní systém. Nespoléhejte na něj v život ohrožujících nebo nouzových situacích.
- Udržujte minimální vzdálenost 20 cm mezi radarem zařízení a jakoukoli osobou.
- Hliníkový zadní kryt se může během provozu zahřát. Zabraňte přímému kontaktu, abyste předešli popálení.

⚠ **POZOR!**
Pro bezpečný a spolehlivý provoz používejte vyhrazený, kvalitní napájecí adaptér, který udržuje stabilní výstup 5 V. Nepoužívejte víceportové nabíječky, nabíjecí stanice a adaptéry pro rychlé nabíjení, jejichž výstup se může změnit při připojení nebo odpojení dalších zařízení, protože by to mohlo zařízení poškodit.

ⓘ **POZNÁMKA**
Produkt se dodává s předinstalovaným firmwarem. Aby byl aktuální a zabezpečený, můžete zařízení aktualizovat prostřednictvím jeho webového rozhraní nebo aplikace Shelly Smart Control.

Webové rozhraní
Zařízení má webové rozhraní přístupné na http://192.168.33.1 při připojení k přístupovému bodu ShellyPresence-XXXXXXXXXXXX. Pomocí webového rozhraní

přidaboe Устройството към облачната услуга Shelly и да го управлявате от мобилното приложение, вижте: http://https://shelly.link/app-guide.

Настройка с Matter
1. Сканирайте QR кода за Matter, предоставен с устройството.
2. Следвайте инструкциите на вашето мобилно устройство.

Настройка с Zigbee
1. Превключете от Wi-Fi (Matter) към Zigbee връзка, като натиснете бутона 5 пъти бързо. Устройството влиза в режим на включване в Zigbee за 2 минути.
2. Добавете устройството, следвайки инструкциите на вашата система за домашна автоматизация Zigbee.

ⓘ **ЗАБЕЛЕЖКА**
За повече информация как да настроите и управлявате Устройството, посетете страницата му в базата знания: https://shelly.link/presence-gen4 или сканирайте QR кода в края на ръководството.

Почистване на устройството
⚠ **ВНИМАНИЕ!**
- Не използвайте абразивни материали, разтворители или почистващи препарати, тъй като те могат да повредят повърхността на Устройството.
- Не потапяйте Устройството във вода или друга течност, нито го мийте под течаща вода.

Почиствайте Устройството с мека и суха кърпа. Ако е необходимо, леко навлажнете кърпата, но се уверете, че в устройството не прониква влага.

Спецификации

Физически спецификации
- Размери (ВxШxД): 64x41x26 mm (без стойка) 70x41x37 mm (със стойка)

Условия на работа
- Работна температура на околната среда: -20°C до 40°C
- Влажност: 30% до 70% относителна влажност
- Макс. надморска височина: 2000 m

Електрически спецификации
- Захранване: 5 V⎓ чрез USB-C, 1 A
- Консумация на енергия:
  - 2.5 W (номинална)
  - 3.5 W (макс.)

Wi-Fi
- Радиочестотен диапазон (RF): 2401–2483 MHz
- Макс. радиочестотна мощност: < 20 dBm

Bluetooth
- Радиочестотен диапазон: 2402 - 2480 MHz
- Макс. радиочестотна мощност: < 20 dBm

Zigbee
- Радиочестотен диапазон: 2405–2480 MHz
- Макс. радиочестотна мощност: < 20 dBm

Изхвърляне и рециклиране

Изхвърляне на Устройството
Не изхвърляйте продукта в битови отпадъци. Рециклирайте го, за да предотвратите щети на околната среда и здравето и да насърчите опазването на ресурсите. Предайте на подходящо място за събиране на отпадъци на Вашата отговорност.
Търговците, от които е закупено Устройството, са длъжни да приемат безплатно отпадъчно електрическо и електронно оборудване (ОЕЕО) с цел правилното му обезвреждане.
Някои електронни продукти могат да съхраняват лични данни. Потребителят носи отговорност за изтриването на такива данни преди изхвърлянето им. За изтриване възстановете фабричните настройки.

Декларация за съответствие
С настоящото Шели Юръп ЕООД декларира, че типът радиооборудване Shelly Presence Gen4 е в съответствие с 2014/53/ЕС. Пълният текст на декларацията за съответствие на ЕС е достъпен на следния интернет адрес: https://shelly.link/presence-gen4-doc.

Dansk

Bruger- og sikkerhedsvejledning

Shelly Presence Gen4
Omtalt i dette dokument som **Enheden**.

Grafiske symboler
⚠ Dette tegn angiver sikkerhedsoplysninger.
ⓘ Dette tegn angiver en vigtig note.

Sikkerhedsoplysninger
For sikker og korrekt brug, læs venligst denne vejledning og eventuelle ledsagende dokumenter. Opbevar dem til fremtidig reference.
For at undgå mulig skade eller ejendomsskade:
- Brug ikke enheden, hvis den er beskadiget eller defekt.
- Forsøg ikke at reparere eller ændre enheden.
- Brug ikke enheden, mens den er dækket af stof eller møbler, da dette kan hindre varmeafledning.
- Brug kun enheden indendørs.
- Hold enheden væk fra snavs og fugt.

Produktbeskrivelse
A: Fristående base
B: Hængsel
C: Monteringsplade
D: 2x Wanddübel
E: 2 x Schrauben
F: Lichtsensor
G: LED-indikation
H: USB-C-Port
I: Knap
J: Klæbebånd
K: USB-kabel
Shelly Presence Gen4 er en kompakt sensor, der bruger avanceret radarteknologi til at registrere tilstedeværelse i op til 10 konfigurerbare zoner, hvor antallet af sporede objekter kan justeres fra 1 til 10.

Installationsvejledning
Shelly Presence Gen4 tilbyder fleksible monteringsmuligheder til forskellige omgivelser. Den leveres formonteret på en frittstående base med en indbygget metalvægt for ekstra stabilitet. Til fast installation skal du bruge en af følgende metoder:

Montering med skruer og vægplugs
Se fig. II
1. Fjern monteringspladen fra den frittstående base ved at skrue de to skruer ud med en stjerneskruetrækker.
2. Hold monteringspladen mod væggen, og marker hullernes placering med en blyant, som vist på fig. II.
3. Bor huller på de markerede steder.
4. Sæt vægplugerne i, og fastgør monteringspladen med de medfølgende skruer.

Montering med klæbebånd
1. Fjern monteringsplade fra den frittstående base ved at skrue de to skruer ud med en stjerneskruetrækker, som vist på fig. II.
2. Rengør og tør monteringsfladen.
3. Sæt klæbebåndet på bagsiden af monteringspladen.
4. Pres pladen fast mod overfladen i et par sekunder.

Vendt montering
Se fig. III
Vendt montering justerer registreringslogikken, når du drejer enheden 180°. Brug denne funktion, når du monterer enheden på hovedet for at matche rumindretningen eller monteringshøjden (se fig. III). Dette forbedrer tilstedeværelsesregistreringen i bestemte installationsopsætninger. For at aktivere den skal du slå **Vendt montering** til i enhedens webinterface eller i appen Shelly Smart Control.
1. Fjern monteringsplade fra den frittstående base ved at skrue de to skruer ud med en stjerneskruetrækker, som vist på fig. II.
2. Drej enheden 180°, som vist på fig. III.
3. Sæt monteringspladen tilbage på den frittstående base, og fastgør den med de to skruer.

Spænding af hængselled
⚠ **PAS PÅ!**
Undgå at overspænde!
Se fig. IV
Med tiden kan enhedens to hængselsled løsne sig. Spænd dem for at bevare den korrekte positionering.
1. Flyt rammen for at afdække en af skruerne, som vist på fig. IV.
2. Spænd de to skruer forsigtigt.

Strømforsyning til enheden
ⓘ **BEMÆRK**
Hvis du bruger enheden med den frittstående base, skal du først føre USB-C-stikket gennem åbningen i basen.
Sæt USB-C-stikket på det medfølgende USB-kabel i enhedens USB-C-port.

Brug af enheden
⚠ **FORSIGTIG!**
- Denne enhed er ikke et sikkerhedssystem. Stol ikke på den til livskritiske eller nødsituationer.
- Bevar en minimumsafstand på 20 cm mellem enhedens radar og personer.
- Aluminiumsbagpladen kan blive varm under drift. Undgå direkte kontakt for at forhindre forbrændinger.

⚠ **PAS PÅ!**
For sikker og pålidelig drift skal du bruge en dedikeret strømadapter af høj kvalitet, der holder en stabil udgangsspænding på 5 V. Undgå opladere med flere porte, opladningsstationer og hurtigladere, hvis udgangseffekt kan variere, når andre tilsluttede enheder sættes i eller tages ud, da dette kan skade enheden.

ⓘ **BEMÆRK**
Produkt leveres med forudinstalleret firmware. For at holde den opdateret og sikker kan du opdatere enheden via dens webgrænseflade eller Shelly Smart Control-appen.

Webgrænseflade
Enheden har en webgrænseflade, der kan tilgås via http://192.168.33.1, når den er forbundet til sit adgangspunktShellyPresence-XXXXXXXXXXXX. Du kan bruge webgrænsefladen til at overvåge, styre og konfigurere enheden.

Shelly Smart Control
Du kan eventuelt overvåge, styre og konfigurere enheden via Shelly-skyen. Du kan få adgang til den via Shelly Smart Control-appen eller en webbrowser på https://control.shelly.cloud. Se følgende link for vejledning i, hvordan du tilføjer enheden til Shelly-skyen og styrer den fra mobilappen: http://https://shelly.link/app-guide.

Opsætning med Matter
1. Scan Matter QR-koden, der følger med enheden.
2. Følg instruktionerne på din mobile enhed.

Opsætning med Zigbee
1. Skift fra Wi-Fi (Matter) til Zigbee-forbindelse ved at trykke hurtigt på knappen 5 gange. Enheden går i Zigbee-inklusionstilstand i 2 minutter.
2. Tilføj enheden ved at følge instruktionerne i dit Zigbee-hjemmeautomatiseringssystem.

ⓘ **BEMÆRK**
Du kan finde flere oplysninger om, hvordan du konfigurerer og styrer enheden, på siden med vidensbase: https://shelly.link/presence-gen4 eller scan QR-koden i slutningen af guiden.

Rengøring af enheden
⚠ **FORSIGTIG!**
- Brug ikke slibende materialer, opløsningsmidler eller rengøringsmidler, da de kan beskadige enhedens overflade.
- Nedsænk ikke enheden i vand eller anden væske, eller vask den under rindende vand.

Rengør enheden med en blød, tør klud. Hvis det er nødvendigt, fugt kluden let, men sørg for, at der ikke kommer fugt ind i enheden

Specifikationer

Fysiske specifikationer
- Størrelse (HxBxD): 64x41x26 mm (uden stativ) 70x41x37 mm (med stativ)

Driftsbetingelser
- Omgivelsesarbejdstemperatur: -20° C til 40° C
- Fugtighed: 30% til 70% RH
- Maks. højde: 2000 m

Elektriske specifikationer
- Strømforsyning: 5 V⎓ via USB-C, 1 A
- Strømforbrug:
  - 2.5 W (nominel)
  - 3.5 W (maks.)

Wi-Fi
- RF-bånd: 2401-2483 MHz
- Maks. RF-effekt: <20 dBm

Bluetooth
- RF-bånd: 2402 - 2480 MHz
- Maks. RF-effekt: <20 dBm

Zigbee
- RF-bånd: 2405–2480 MHz
- Maks. RF-effekt: <20 dBm

Bortskaffelse og genbrug

Bortskaffelse af enheden
Bortskaf ikke produktet i husholdningsaffald. Genbrug det for at forhindre miljø- og sundhedsskader og for at fremme ressourcebevarelse.
Bortskaf på et passende affaldsindsamlingssted på eget ansvar.
Forhandlere, som enheden er købt fra, er forpligtet til at acceptere affald af elektrisk og elektronisk udstyr (WEEE) gratis for korrekt bortskaffelse.
Nogle elektroniske produkter kan gemme personlige data. Brugeren er ansvarlig for at slette disse data inden bortskaffelse. For sletning skal du nulstille til fabriksindstillingerne.

Overensstemmelseserklæring
Hermed erklærer Shelly Europe Ltd. at radioudstyrstypen Shelly Presence Gen4 er i overensstemmelse med 2014/53/EU. Den fulde tekst af EU-overensstemmelseserklæringen findes på følgende internetadresse: https://shelly.link/presence-gen4-doc.

Deutsch

Benutzer- und Sicherheitsleitfaden

Shelly Presence Gen4
In diesem Dokument als **das Gerät** bezeichnet.

Graphische Symbole
⚠ Dieses Zeichen weist auf Sicherheitsinformationen hin.
ⓘ Dieses Zeichen weist auf einen wichtigen Hinweis hin.

Informationen zur Sicherheit
Für eine sichere und ordnungsgemäße Verwendung lesen Sie bitte diese Anleitung und alle Begleitdokumente. Bewahren Sie sie zum späteren Nachschlagen auf.
Um mögliche Schäden oder Sachschäden zu vermeiden:
- Verwenden Sie das Gerät nicht, wenn es beschädigt oder defekt ist.
- Versuchen Sie nicht, das Gerät zu reparieren oder zu modifizieren.
- Betreiben Sie das Gerät nicht, wenn es von Tüchern oder Einrichtungsgegenständen bedeckt ist, da dies die Wärmeableitung behindern könnte.
- Verwenden Sie das Gerät nur in Innenräumen.
- Halten Sie das Gerät von Schmutz und Feuchtigkeit fern.

Geräte eingesteckt oder abgezogen werden, da dies zu Schäden am Gerät führen kann.

ⓘ **HINWEIS**
Das Produkt wird mit vorinstallierter Firmware geliefert. Um es auf dem neuesten Stand und sicher zu halten, können Sie das Gerät über die Weboberfläche oder die Shelly Smart Control-App aktualisieren

Weboberfläche
Das Gerät verfügt über eine Weboberfläche, auf die unter http://192.168.33.1 zugegriffen werden kann wenn es mit seinem Access Point ShellyPresence-XXXXXXXXXXXX verbunden ist. Sie können die Weboberfläche verwenden, um das Gerät zu überwachen, zu steuern und zu konfigurieren.

Shelly Smart Control
Optional können Sie das Gerät über den Shelly-Cloud-Dienst überwachen, steuern und konfigurieren. Der Zugriff erfolgt über die Shelly Smart Control-App oder einen Webbrowser unter https://control.shelly.cloud. Eine Anleitung zum Hinzufügen des Geräts zur Shelly-Cloud und zur Steuerung über die mobile App finden Sie unter: http://https://shelly.link/app-guide.

Mit Matter einrichten
1. Scannen Sie den mit dem Gerät gelieferten Matter-QR-Code.
2. Folgen Sie den Anweisungen auf Ihrem Mobilgerät.

Einrichtung mit Zigbee
1. Wechseln Sie von Wi-Fi (Matter) zur Zigbee-Konnektivität, indem Sie die Taste fünfmal schnell drücken. Das Gerät wechselt für 2 Minuten in den Zigbee-Inklusionsmodus
2. Fügen Sie das Gerät gemäß den Anweisungen Ihres Zigbee-Hausautomationssystems hinzu.

ⓘ **HINWEIS**
Weitere Informationen zur Konfiguration und Steuerung des Geräts finden Sie auf der entsprechenden Wissensdatenbankseite: https://shelly.link/presence-gen4 oder scannen Sie den QR-Code am Ende der Anleitung.

Reinigen des Geräts
⚠ **VORSICHT!**
- Verwenden Sie keine scheuernden Materialien, Lösungsmittel oder Reinigungsmittel, da diese die Oberfläche des Geräts beschädigen können.
- Tauchen Sie das Gerät nicht in Wasser oder andere Flüssigkeiten und waschen Sie es nicht unter fließendem Wasser ab.

Reinigen Sie das Gerät mit einem weichen, trockenen Tuch. Befeuchten Sie das Tuch gegebenenfalls leicht, achten Sie jedoch darauf, dass keine Feuchtigkeit in das Gerät eindringt

Spezifikationen

Physikalische Spezifikationen
- Größe (HxBxT): 64x41x26 mm//2,49x1,59x1,02 Zoll (ohne Standfuß) 70x41x37 mm//2,73x1,59x1,43 Zoll (mit Standfuß)

Betriebsbedingungen
- Betriebsumgebungstemperatur: −20°C bis 40°C
- Luftfeuchtigkeit: 30 bis 70% RH
- Max. Höhe: 2000 m

Elektrische Spezifikationen
- Stromversorgung: 5 V über USB-C, 1 A
- Leistungsaufnahme:
  - 2,5 W (Nennleistung)
  - 3,5 W (maximal)

WLAN
- HF-Band: 2401-2483 MHz
- Max. HF-Leistung: < 20 dBm

Bluetooth
- HF-Band: 2402 – 2480 MHz
- Max. HF-Leistung: < 20 dBm

Zigbee
- HF-Band: 2405–2480 MHz
- Max. HF-Leistung: < 20 dBm

Entsorgung und Recycling

Entsorgung des Geräts
Das Produkt nicht im Hausmüll entsorgen. Recyceln Sie es, um Umwelt- und Gesundheitsschäden vorzubeugen und die Ressourcenschonung zu fördern. Entsorgen Sie es auf eigene Verantwortung an einer geeigneten Müllsammelstelle
Wiederverkäufer, bei denen das Gerät gekauft wurde, müssen Elektro- und Elektronik-Altgeräte (WEEE) kostenlos zur ordnungsgemäßen Entsorgung annehmen.
Einige elektronische Produkte können personenbezogene Daten speichern. Der Benutzer ist dafür verantwortlich, diese Daten vor der Entsorgung zu löschen. Zum Löschen setzen Sie das Gerät auf die Werkseinstellungen zurück.

Konformitätserklärung
Hiermit Shelly Europe Ltd. erklärt, dass der Funkanlagentyp von Shelly Presence Gen4 der 2014/53/EU entspricht. Der vollständige Text der EU-Konformitätserklärung ist unter der folgenden Internetadresse verfügbar: https://shelly.link/presence-gen4-doc.

Ελληνικά

Οδηγός χρήσης και ασφάλειας

Shelly Presence Gen4
Αναφέρεται στο παρόν έγγραφο ως **η Συσκευή**.

Γραφικά σύμβολα
⚠ Αυτό το σύμβολο υποδεικνύει πληροφορίες ασφαλείας.
ⓘ Αυτό το σύμβολο υποδεικνύει μια σημαντική σημείωση.

Πληροφορίες για την ασφάλεια
Για ασφαλή και σωστή χρήση, διαβάστε αυτόν τον οδηγό και τυχόν συνοδευτικά έγγραφα. Κρατήστε τα για μελλοντική αναφορά.
Για να αποφύγετε πιθανές βλάβες ή υλικές ζημιές:
- Μην χρησιμοποιείτε τη συσκευή εάν είναι κατεστραμμένη ή ελαττωματική.
- Μην επιχειρήσετε να επισκευάσετε ή να τροποποιήσετε τη Συσκευή.
- Μην χρησιμοποιείτε τη συσκευή ενώ καλύπτεται από ύφασμα ή έπιπλα, καθώς αυτό θα μπορούσε να εμποδίσει τη διάχυση της θερμότητας.
- Χρησιμοποιήστε τη συσκευή μόνο σε εσωτερικούς χώρους.
- Κρατήστε τη συσκευή μακριά από βρωμιά και υγρασία.

Περιγραφή προϊόντος
A: Αυτόνομη βάση
B: Άρθρωση
C: Πλάκα στήριξης
D: 2x σώτα τοίχου
E: 2x βίδες
F: Αισθητήρας φωτός
G: Ένδειξη LED
H: Θύρα USB-C
I: Κουμπί
J: Αυτοκόλλητη ταινία
K: Καλώδιο USB
Shelly Presence Gen4 είναι ένας συμπαγής αισθητήρας που χρησιμοποιεί προηγμένη τεχνολογία ραντάρ για την ανίχνευση παρουσίας σε έως 10 διαμορφώσιμες ζώνες, με τον αριθμό των παρακολουθούμενων αντικειμένων να ρυθμίζεται από 1 έως 10.

Οδηγίες εγκατάστασης
Το Shelly Presence Gen4 προσφέρει ευέλικτες επιλογές τοποθέτησης για διαφορετικά περιβάλλοντα. Παραδίδεται ήδη τοποθετημένο σε αυτόνομη βάση με ενσωματωμένο μεταλλικό βάρος για επιπλέον σταθερότητα. Για μόνιμη εγκατάσταση, χρησιμοποιήστε μία από τις παρακάτω μεθόδους:

Τοποθέτηση με βίδες και σώπα
Δείτε την εικ. II
1. Αφαιρέστε την πλάκα στήριξης από την αυτόνομη βάση ξεβιδώνοντας τις δύο βίδες με ένα σταυροκατσάβιδο.
2. Κρατήστε την πλάκα στήριξης στον τοίχο και σημαδέψτε τις θέσεις των οπών με ένα μολύβι, όπως φαίνεται στην εικ. II.
3. Ανοίξτε τρύπες στις σημειωμένες θέσεις.
4. Τοποθετήστε τα σώπα και στερεώστε την πλάκα στήριξης με τις παρεχόμενες βίδες.

Τοποθέτηση με αυτοκόλλητη ταινία
1. Αφαιρέστε την πλάκα στήριξης από την αυτόνομη βάση ξεβιδώνοντας τις δύο βίδες με ένα σταυροκατσάβιδο, όπως φαίνεται στην εικ. II.
2. Καθαρίστε και στεγνώστε την επιφάνεια τοποθέτησης.
3. Τοποθετήστε την αυτοκόλλητη ταινία στο πίσ

I

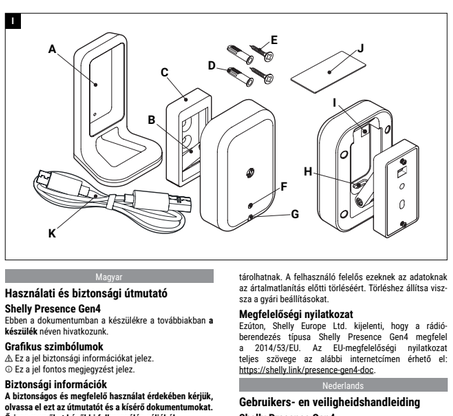

II

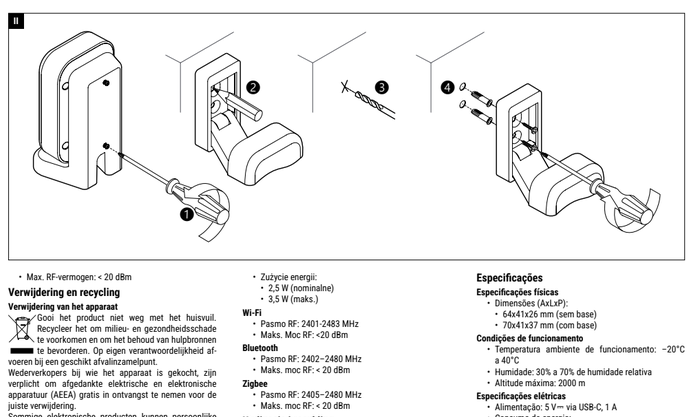

III

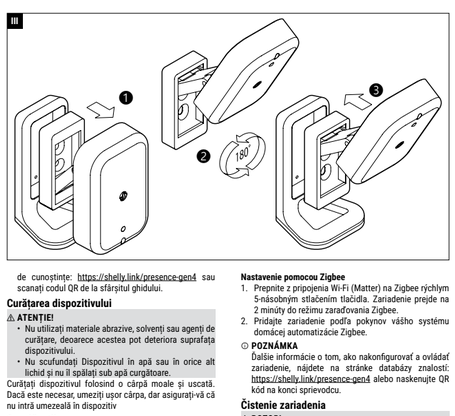

IV

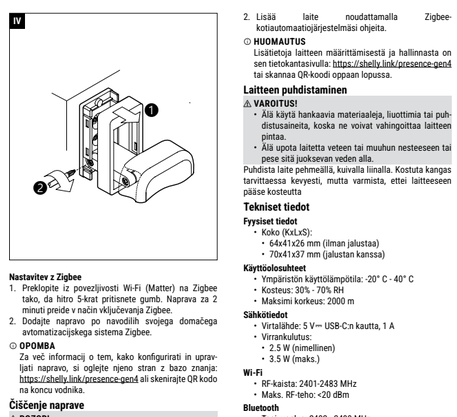

Magyar

Használati és biztonsági útmutató

Shelly Presence Gen4
Ebben a dokumentumban a készülékre a továbbiakban **a készülék** néven hivatkozunk.

Grafikus szimbólumok
⚠ Ez a jel biztonsági információkat jelez.
ⓘ Ez a jel fontos megjegyzést jelez.

Biztonsági információk
A biztonságos és megfelelő használat érdekében kérjük, olvassa el ezt az útmutatót és a kísérő dokumentumokat. Őrizze meg őket később felhasználás céljából.
A személyi sérülések vagy anyagi károk elkerülése érdekében:
- Ne használja a készüléket, ha sérült vagy hibás.
- Ne próbálja meg javítani vagy módosítani az eszközt.
- Ne használja a készüléket, amíg szivet vagy bütor borítja, mivel ez akadályozhatja a hőelvezetést.
- A készüléket csak beltérben használja.
- Tartsa távol a készüléket szennyeződéstől és nedvességtől.

Termékleírás
A: Szabadon álló talp
B: Csuklópánt
C: Rögzítőlap
D: 2x tipli
E: 2x csavar
F: Fényérzékelő
G: LED jelzés
H: USB-C port
I: Gomb
J: Ragasztószalag
K: USB-kábel

Shelly Presence Gen4 egy kompakt érzékelő, amely fejlett radartechnológiával érzékeli a jelenlétet akár 10 konfigurálható zónában, a nyomon követett objektumok száma pedig 1 és 10 között állítható.

Telepítési útmutató
A Shelly Presence Gen4 rugalmas rögzítési lehetőségeket kínál a különböző környezetekhez. A készülék előre felszerelve érkezik egy szabadon álló talpra, amely beépített témsúllyal rendelkezik a nagyobb stabilitás érdekében. Rögzített telepítéshez használja az alábbi módszerek egyikét:

Rögzítés csavarokkal és tiplikkel
Lásd a II. ábrát
1. Vegye le a rögzítőlapot a szabadon álló talpról a két csavar kereszthejű csavarhúzóval történő eltávolításával.
2. Tartsa a rögzítőlapot a falhoz, és jelölje be ceruzával a lyukak helyét a II. ábrán látható módon.
3. Fúrjon lyukakat a megjelölt helyeken.
4. Helyezze be a tipliket, és rögzítse a rögzítőlapot a mellékelt csavarokkal.

Rögzítés ragasztószalaggal
1. Vegye le a rögzítőlapot a szabadon álló talpról a két csavar kereszthejű csavarhúzóval történő eltávolításával, a II. ábrán látható módon.
2. Tisztítsa meg és szárítsa meg a rögzítési felületet.
3. Ragassza a ragasztószalagot a rögzítőlap hátoldalára.
4. Nyomja a lapot néhány másodpercig határozottan a felülethez.

Fordított rögzítés
Lásd a III. ábrát
A fordított rögzítés az érzékelési logikát igazítja, amikor a készüléket 180°-kal elforgatja. Ezt a funkciót akkor használja, ha a készüléket fejjel lefelé szereli fel, hogy az igazodjon a helyiség elrendezéséhez vagy a rögzítési magassághoz (lásd a III. ábrát). Ez javítja a jelenlétérzékelést bizonyos telepítési elrendezéseknél. Az aktiváláshoz kapcsolja be a **Fordított rögzítés** funkciót a készülék webes felületén vagy a Shelly Smart Control alkalmazásban.
1. Vegye le a rögzítőlapot a szabadon álló talpról a két csavar kereszthejű csavarhúzóval történő eltávolításával, a II. ábrán látható módon.
2. Forgassa el a készüléket 180°-kal a III. ábrán látható módon.
3. Rögzítse vissza a rögzítőlapot a szabadon álló talphoz, és rögzítse a két csavarral.

Csuklópánt meghúzása
⚠ **FIGYELEM!**
Ne húzza túl!
Lásd a IV. ábrát
Idővel a készülék két csuklópántja meglazulhat. Húzza meg őket a megfelelő pozíció fenntartása érdekében.
1. Mozdítsa el a keretet, hogy hozzáférjen az egyik csavarhoz, a IV. ábrán látható módon.
2. Óvatosan húzza meg a két csavart.

A készülék tápellátása
ⓘ **MEGJEGYZÉS**
Ha a készüléket a szabadon álló talpával használja, először vezesse át az USB-C csatlakozót a talp nyílásán. Csatlakoztassa a mellékelt USB-kábel USB-C csatlakozóját a készülék USB-C portjához.

A készülék használata

⚠ **VIGYÁZZ!**
- Ez a készülék nem biztonsági rendszer. Ne hagyatkozzon rá életvezzélyes vagy vészhelyzeti alkalmazásokban.
- Tartson legalább 20 cm távolságot a készülék radarja és bármely személy között.
- Az alumínium hátlap üzem közben felforrósodhat. Kerülje a közvetlen érintkezést az égési sérülések elkerülése érdekében.

⚠ **FIGYELEM!**
A biztonságos és megbízható működés érdekében használjon dedikált, jó minőségű hálózati adaptert, amely stabil 5 V-os kimenetet biztosít. Kerülje a többportos töltőket, töltőállomásokat és gyorstöltő adaptereket, amelyek kimenete ingadozhat más csatlakoztatott eszközök csatlakoztatásakor vagy eltávolításakor, mivel ez károsíthatja a készüléket.

ⓘ **MEGJEGYZÉS**
A termék előre telepített firmware-vel érkezik. A frissítés és biztonság érdekében frissítheti az eszközt a webes felületen keresztül vagy a Shelly Smart Control alkalmazáson keresztül

Webes felület
A készülék webes felületével rendelkezik, amely elérhető a következő címen http://192.168.33.1 ha csatlakozik a hozzáférési pontjához ShellyPresence-XXXXXXXXXXXX. A webes felület segítségével figyelheti, vezérelheti és konfigurálhatja az Eszközt.

Shelly Smart Control
Opcionálisan figyelemmel kísérheti, vezérelheti és konfigurálhatja az eszközt a Shelly felhőszolgáltáson keresztül. Hozzáférhet hozzá a Shelly Smart Control alkalmazáson vagy egy webböngészőn keresztül https://control.shelly.cloud. Az Eszköz Shelly felhőbe történő hozzáadásához és a mobilalkalmazásból történő vezérlésére vonatkozó utasításokat lásd: http://https://shelly.link/app-guide.

Beállítás Matterrel
1. Olvassa be a készülékhez mellékelt Matter QR-kódot.
2. Kövesse a mobileszközön megjelenő utasításokat.

Beállítás Zigbee-vel
1. Váltson Wi-Fi (Matter) kapcsolatról Zigbee kapcsolatra a gomb 5-szöri gyors megnyomásával. A készülék 2 percre Zigbee csatlakoztatási módba lép.
2. Adja hozzá a készüléket a Zigbee otthonautomatizálási rendszere utasításai szerint.

ⓘ **MEGJEGYZÉS**
Az Eszköz konfigurálásával és vezérlésével kapcsolatos további információkért tekintse meg a tudásbázis oldalát: https://shelly.link/presence-gen4 vagy szkennelje be a QR-kódot az útmutató végén.

A készülék tisztítása

⚠ **VIGYÁZZ!**
- Ne használjon csiszolóanyagokat, oldószereket vagy tisztítószereket, mivel ezek károsíthatják a készülék felületét.
- Ne merítse a készüléket vízbe vagy más folyadékba, és ne mossa le folyó víz alatt.

Tisztítsa meg a készüléket puha, száraz ruhával. Szükség esetén enyhén nedvesítse meg a ruhát, de ügyeljen arra, hogy ne kerüljön nedvesség a készülékbe

Műszaki adatok

Fizikai jellemzők
- Méret (MaxSzxMé):
  - 64x41x26 mm (talp nélkül)
  - 70x41x37 mm (talppal)

Működési feltételek
- Környezeti üzemi hőmérséklet: −20 °C-tól 40 °C-ig
- Páratartalom: 30% - 70% relatív páratartalom
- Max. magasság: 2000 m

Elektromos jellemzők
- Tápellátás: 5 V⎓ USB-C-n keresztül, 1 A
- Áramfelvétel:
  - 2,5 W (névleges)
  - 3,5 W (max.)

Wi-Fi
- RF sáv: 2401-2483 MHz
- Max. RF teljesítmény: <20 dBm

Bluetooth
- RF sáv: 2402 - 2480 MHz
- Max. RF teljesítmény: < 20 dBm

Zigbee
- RF sáv: 2405–2480 MHz
- Max. RF teljesítmény: <20 dBm

Ártalmatlanítás és újrahasznosítás

A készülék ártalmatlanítása
Ne dobja ki a terméket háztartási hulladékba. Újrahasznosítsa a környezeti és egészségügyi károk megelőzése, valamint az erőforrások megőrzése érdekében elősegítése érdekében. A megfelelő hulladékgyűjtő helyen saját felelősségére ártalmatlanítsa. A visszateladók, akiktől az eszközt megvásárolták, kötelesek az elektromos és elektronikus berendezések hulladékát (WEEE) ingyenesen elfogadniuk a megfelelő ártalmatlanítás céljából.
Egyes elektronikus termékek személyes adatokat tárolhatnak. A felhasználó felelős ezeknek az adatoknak az ártalmatlanítás előtti törléséért. Törléshez állítsa vissza a gyári beállításokat.

Megfelelőségi nyilatkozat
Ezúton, Shelly Europe Ltd. kijelenti, hogy a rádióberendezés típusa Shelly Presence Gen4 megfelel a 2014/53/EU. Az EU-megfelelőségi nyilatkozat teljes szövege az alábbi internetcímen érhető el: https://shelly.link/presence-gen4-doc.

Nederlands

Gebruikers- en veiligheidshandleiding

Shelly Presence Gen4
In dit document aangeduid als **het apparaat**.

Grafische symbolen
⚠ Dit bord geeft veiligheidsinformatie aan.
ⓘ Dit teken duidt op een belangrijke opmerking.

Informatie over de veiligheid
Lees deze handleiding en eventuele bijbehorende documenten voor een veilig en correct gebruik. Bewaar ze voor toekomstig gebruik.
Om mogelijke schade of materiële schade te voorkomen:
- Gebruik het apparaat niet als het beschadigd of defect is.
- Probeer het apparaat niet te repareren of aan te passen.
- Gebruik het apparaat niet terwijl het bedekt is met doeken of meubels, omdat dit de warmteafvoer kan belemmeren.
- Gebruik het apparaat alleen binnenshuis.
- Houd het apparaat uit de buurt van vuil en vocht.

Productbeschrijving
A: Vrijstaande voet
B: Scharnier
C: Montageplaat
D: 2x muurpluggen
E: 2x schroeven
F: Lichtsensor
G: LED-indicatie
H: USB-C poort
I: Knop
J: Plakband
K: USB-kabel

Shelly Presence Gen4 is een compacte sensor die geavanceerde radartechnologie gebruikt om aanwezigheid te detecteren in maximaal 10 configureerbare zones, waarbij het aantal gevolgde objecten instelbaar is van 1 tot 10.

Installatie-instructies
Shelly Presence Gen4 biedt flexibele montageopties voor verschillende omgevingen. Het wordt vooraf gemonteerd geleverd op een vrijstaande voet met een ingebouwd metalen gewicht voor extra stabiliteit. Gebruik voor vaste installatie een van de volgende methoden:

Montage met schroeven en muurpluggen
Zie afb. II
1. Maak de montageplaat los van de vrijstaande voet door de twee schroeven met een kruiskopschroevendraaier te verwijderen, zoals weergegeven in afb. II.
2. Draai het apparaat 180°, zoals weergegeven in afb. III.
3. Bevestig de montageplaat opnieuw aan de vrijstaande voet en zet deze vast met de twee schroeven.

Scharnierverbindingen aandraaien
⚠ **LET OP!**
Niet te strak aandraaien!
Zie afb. IV
Na verloop van tijd kunnen de twee scharnierverbindingen van het apparaat los gaan zitten. Draai ze aan om de juiste positionering te behouden.
1. Verplaats het frame om van de schroeven zichtbaar te maken, zoals weergegeven in afb. IV.
2. Draai de twee schroeven voorzichtig aan.

Het apparaat van stroom voorzien
ⓘ **OPMERKING**
Als u het apparaat met de vrijstaande voet gebruikt, leidt u de USB-C-connector eerst door de opening in de voet.
Steek de USB-C-connector van de meegeleverde USB-kabel in de USB-C-poort van het apparaat.

Het apparaat gebruiken
⚠ **VOORZICHTIG!**
- Dit apparaat is geen veiligheidssysteem. Vertrouw er niet op voor levensbedreigende of noodtoepassingen.
- Houd een minimale afstand van 20 cm tussen de radar van het apparaat en personen aan.
- De aluminium achterkant kan tijdens gebruik heet worden. Vermijd direct contact om brandwonden te voorkomen.

⚠ **LET OP!**
Gebruik voor een veilige en betrouwbare werking een speciale, hoogwaardige stroomadapter die een stabiele uitgangsspanning van 5 V levert. Vermijd multi-poort opladers, laadstations en snelladers waarvan de uitgang kan fluctueren wanneer andere aangesloten apparaten worden aangesloten of verwijderd, omdat dit het apparaat kan beschadigen.

ⓘ **OPMERKING**
Het product wordt geleverd met vooraf geïnstalleerde firmware. Om het up-to-date en veilig te houden, kun je het apparaat updaten via de webinterface of de Shelly Smart Control-app

Webinterface
Het apparaat heeft een webinterface die toegankelijk is op http://192.168.33.1 indien verbonden met het toegangspuntShellyPresence-XXXXXXXXXXXX. U kunt de webinterface gebruiken om het apparaat te controleren, te bedienen en te configureren.

Shelly Smart Control
Optioneel kunt u het apparaat controleren, bedienen en configureren via de Shelly-cloudservice. Je hebt er toegang toe via de Shelly Smart Control-app of een webbrowser op https://control.shelly.cloud. Voor instructies om het apparaat toe te voegen aan de Shelly-cloud en het te bedienen via de mobiele app, zie http://https://shelly.link/app-guide.

Instellen met Matter
1. Scan de Matter-QR-code die bij het apparaat is geleverd.
2. Volg de instructies op uw mobiele apparaat.

Instellen met Zigbee
1. Schakel over van Wi-Fi (Matter) naar Zigbee-connectiviteit door 5 keer snel op de knop te drukken. Het apparaat gaat 2 minuten in de Zigbee-koppelingsmodus.
2. Voeg het apparaat toe volgens de instructies van uw Zigbee-domoticasysteem.

ⓘ **OPMERKING**
Ga voor meer informatie over het configureren en bedienen van het apparaat naar de kennisbankpagina: https://shelly.link/presence-gen4 of scan de QR-code aan het einde van de handleiding.

Het apparaat schoonmaken

⚠ **VOORZICHTIG!**
- Gebruik geen schurende materialen, oplosmiddelen of reinigingsmiddelen, omdat deze het oppervlak van het apparaat kunnen beschadigen.
- Dompel het apparaat niet onder in water of een andere vloeistof en was het niet onder stromend water. Reinig het apparaat met een zachte, droge doek. Maak de doek zo nodig licht vochtig, maar zorg ervoor dat er geen vocht in het apparaat komt.

Specifications

Fysieke specificaties
- Afmetingen (HxBxD):
  - 64x41x26 mm (zonder standaard)
  - 70x41x37 mm (met standaard)

Bedrijfsomstandigheden
- Omgevingstemperatuur: −20°C tot 40°C
- Luchtvochtigheid: 30% tot 70% RH
- Max. hoogte: 2000 m

Elektrische specificaties
- Voeding: 5 V⎓ via USB-C, 1 A
- Stroomverbruik:
  - 2,5 W (nominaal)
  - 3,5 W (max.)

wifi
- RF-band: 2401-2483 MHz
- Max. RF-vermogen: <20 dBm

Bluetooth
- RF-band: 2402–2480 MHz
- Max. RF-vermogen: < 20 dBm

Specyfikacje techniczne
- Zasilanie: 5 V⎓ przez USB-C, 1 A
- Max. RF-vermogen: < 20 dBm

Verwijdering en recyclage
Verwijdering van het apparaat
Gooi het product niet weg met het huisvuil. Recycleer het om milieu- en gezondheidsschade te voorkomen en om het behoud van hulpbronnen te bevorderen. Op eigen verantwoordelijkheid afvoeren bij een geschikt afvalinzamelpunt.
Wederverkopers bij wie het apparaat is gekocht, zijn verplicht om afgedankte elektrische en elektronische apparatuur (AEEA) gratis in ontvangst te nemen voor de juiste verwijdering.
Sommige elektronische producten kunnen persoonlijke gegevens opslaan. De gebruiker is verantwoordelijk voor het verwijderen van deze gegevens voordat ze worden verwijderd. Om te verwijderen, reset naar de fabrieksinstellingen.

Conformiteitsverklaring
Hierbij Shelly Europe Ltd. verklaart dat het type radioapparatuur van Shelly Presence Gen4 voldoet aan 2014/53/EU. De volledige tekst van de EU-conformiteitsverklaring is beschikbaar op het volgende internetadres: https://shelly.link/presence-gen4-doc.

Polski

Instrukcja użytkownika i bezpieczeństwa

Shelly Presence Gen4
Określone w niniejszym dokumencie jako **Urządzenie**.

Symbole graficzne
⚠ Ten znak wskazuje informacje o bezpieczeństwie.
ⓘ Ten znak wskazuje ważną notatkę.

Informacje o bezpieczeństwie
Aby zapewnić bezpieczne i prawidłowe użytkowanie, przeczytaj ten przewodnik i wszelkie towarzyszące mu dokumenty. Zachowaj je do wykorzystania w przyszłości.
Aby uniknąć ewentualnych szkód lub uszkodzeń mienia:
- Nie używaj Urządzenia, jeśli jest uszkodzone lub uszkodzone.
- Nie próbuj naprawiać ani modyfikować Urządzenia.
- Nie używaj Urządzenia, gdy jest przykryte tkaninami lub meblami, ponieważ może to utrudniać rozpraszanie ciepła.
- Używaj urządzenia tylko w pomieszczeniach.
- Trzymaj Urządzenie z dala od brudu i wilgoci.

Opis produktu
A: Podstawa wolnostojąca
B: Zawias
C: Płytka montażowa
D: 2x kołki rozporowe
E: 2x wkręty
F: Czujnik światła
G: Wskazanie LED
H: Port USB-C
I: Przycisk
J: Taśma klejąca
K: Kabel USB

Shelly Presence Gen4 to kompaktowy czujnik, który wykorzystuje zaawansowaną technologię radarową do wykrywania obecności w maksymalnie 10 konfigurowalnych strefach, przy czym liczbę śledzonych obiektów można ustawić od 1 do 10.

Instrukcje instalacji
Shelly Presence Gen4 oferuje elastyczne opcje montażu w różnych środowiskach. Jest dostarczany wstępnie zamontowany na podstawie wolnostojącej z wbudowanym metalowym obciążnikiem zapewniającym dodatkową stabilność. Do montażu stałego użyj jednej z następujących metod:

Montaż za pomocą wkrętów i kołków rozporowych
Zob. rys. II
1. Odłącz płytkę montażową od podstawy wolnostojącej, wykręcając dwa wkręty mocujące krzyżakowym, jak pokazano na rys. II.
2. Wycyść i osusz powierzchnię montażową.
3. Przyłóż taśmę klejącą do tyłu płytki montażowej.
4. Dociśnij mocno płytkę do powierzchni na kilka sekund.

Montaż odwrócony
Zob. rys. III
Montaż odwrócony dostosowuje logikę wykrywania po obróceniu Urządzenia o 180°. Użyj tej funkcji, gdy montujesz Urządzenie do góry nogami, aby dopasować je do układu pomieszczenia lub wysokości montażu (zob. rys. III). Poprawia to wykrywanie obecności w określonych konfiguracjach instalacyjnych. Aby ją aktywować, włącz **Montaż odwrócony** w interfejsie internetowym Urządzenia lub w aplikacji Shelly Smart Control.
1. Odłącz płytkę montażową od podstawy wolnostojącej, wykręcając dwa wkręty mocujące krzyżakowym, jak pokazano na rys. II.
2. Obróć Urządzenie o 180°, jak pokazano na rys. III.
3. Przymocuj ponownie płytkę montażową do podstawy wolnostojącej i zabezpiecz ją dwoma wkrętami.

Dokręcanie połączeń zawiasowych
⚠ **UWAGA!**
Nie dokręcaj za mocno!
Zob. rys. IV
Z czasem dwa połączenia zawiasowe Urządzenia mogą się rozluźnić. Dokręć je, aby zachować właściwe ustawienie.
1. Przesuń ramę, aby odsłonić jeden z wkrętów, jak pokazano na rys. IV.
2. Ostrożnie dokręć dwa wkręty.

Zasilanie Urządzenia
ⓘ **UWAGA**
Jeśli używasz Urządzenia z podstawą wolnostojącą, najpierw przeprowadź złącze USB-C przez otwór w podstawie.
Podłącz złącze USB-C dostarczonego kabla USB do portu USB-C Urządzenia.

Używanie Urządzenia
⚠ **PRZESTROGA!**
- To urządzenie nie jest systemem bezpieczeństwa. Nie należy na nim polegać w zastosowaniach krytycznych dla życia lub awaryjnych.
- Zachowaj minimalną odległość 20 cm między radarem Urządzenia a jakąkolwiek osobą.
- Aluminiowa pokrywa tylna może się rozgrzewać podczas pracy. Unikaj bezpośredniego kontaktu, aby zapobiec poparzeniom.

⚠ **UWAGA!**
W celu bezpiecznej i niezawodnej pracy używaj dedykowanego, wysokiej jakości zasilacza, który zapewnia stabilne wyjście 5 V. Unikaj ładowarek wieloportowych, stacji ładujących i adapterów szybkiego ładowania, których wydajność może się wahać przy podłączaniu lub odłączaniu innych podłączonych urządzeń, ponieważ może to uszkodzić Urządzenie.

ⓘ **UWAGA**
Produkt jest dostarczany z preinstalowanym oprogramowaniem sprzętowym. Aby zachować aktualizację i bezpieczeństwo, możesz zaktualizować Urządzenie za pośrednictwem interfejsu internetowego lub aplikacji Shelly Smart Control

Interfejs WWW
Urządzenie posiada interfejs internetowy dostępny pod adresem http://192.168.33.1 po podłączeniu do punktu dostępowegoShellyPresence-XXXXXXXXXXXX. Możesz użyć interfejsu internetowego do monitorowania, sterowania i konfigurowania Urządzenia.

Shelly Smart Control
Opcjonalnie możesz monitorować, kontrolować i konfigurować Urządzenie za pośrednictwem usługi Shelly w chmurze. Możesz uzyskać do niego dostęp za pośrednictwem aplikacji Shelly Smart Control lub przeglądarki internetowej pod adresem https://control.shelly.cloud. Aby uzyskać instrukcje dotyczące dodawania Urządzenia do chmury Shelly i sterowania nim za pomocą aplikacji mobilnej, patrz: http://https://shelly.link/app-guide.

Konfiguracja za pomocą Matter
1. Zeskanuj kod QR Matter dostarczony z Urządzeniem.
2. Postępuj zgodnie z instrukcjami na swoim urządzeniu mobilnym.

Konfiguracja za pomocą Zigbee
1. Przełącz się z łączności Wi-Fi (Matter) na Zigbee, szybko naciskając przycisk 5 razy. Urządzenie przechodzi w tryb włączania Zigbee na 2 minuty.
2. Dodaj Urządzenie, postępując zgodnie z instrukcjami swojego systemu automatyki domowej Zigbee.

ⓘ **UWAGA**
Aby uzyskać więcej informacji na temat konfigurowania i sterowania Urządzeniem, sprawdź jego stronę bazy wiedzy: https://shelly.link/presence-gen4 lub zeskanuj kod QR na końcu przewodnika.

Czyszczenie urządzenia

⚠ **UWAGA!**
- Nie używaj materiałów ściernych, rozpuszczalników ani środków czyszczących, ponieważ mogą one uszkodzić powierzchnię Urządzenia.
- Nie zanurzać Urządzenia w wodzie ani żadnym innym płynie ani nie myć go pod bieżącą wodą.

Wyczyść Urządzenie miękką, suchą szmatką. W razie potrzeby lekko zwilż szmatkę, ale upewnij się, że wilgoć nie dostaje się do Urządzenia

Specyfikacje

Specyfikacje fizyczne
- Wymiary (WxSxG):
  - 64x41x26 mm (bez podstawy)
  - 70x41x37 mm (z podstawą)

Warunki pracy
- Temperatura pracy otoczenia: -20° C do 40° C
- Wilgotność: 30% do 70% wilgotności względnej
- Maksymalna wysokość: 2000 m

Specyfikacje elektryczne
- Zasilanie: 5 V⎓ przez USB-C, 1 A
- Zużycie energii:
  - 2,5 W (nominalne)
  - 3,5 W (maks.)

Wi-Fi
- Pasmo RF: 2401-2483 MHz
- Maks. Moc RF: <20 dBm

Bluetooth
- Pasmo RF: 2402–2480 MHz
- Maks. moc RF: < 20 dBm

Zigbee
- Pasmo RF: 2405–2480 MHz
- Maks. moc RF: < 20 dBm

Utylizacja i recykling
Utylizacja urządzenia
Nie wyrzucać produktu do odpadów domowych. Poddaj recyklingowi go, aby zapobiec szkodom dla środowiska i zdrowia oraz promować ochronę zasobów. Utylizować w odpowiednim punkcie zbiórki odpadów na własną odpowiedzialność.
Sprzedawcy, od których zostało zakupione Urządzenie, są zobowiązani do bezpłatnego odbioru Zużytego Sprzętu Elektrycznego i Elektronicznego (WEEE) w celu prawidłowego utylizacji.
Niektóre produkty elektroniczne mogą przechowywać dane osobowe. Użytkownik jest odpowiedzialny za usunięcie tych danych przed ich usunięciem. Aby usunąć, zresetuj ustawienia fabryczne.

Deklaracja zgodności
Niniejszym Shelly Europe Ltd. oświadcza, że typ sprzętu radiowego Shelly Presence Gen4 jest zgodny z 2014/53/EU. Pełny tekst deklaracji zgodności UE jest dostępny pod następującym adresem internetowym: https://shelly.link/presence-gen4-doc.

Português

Guia do utilizador e de segurança

Shelly Presence Gen4
Referido neste documento como **o dispositivo**.

Símbolos gráficos
⚠ Este sinal indica informações de segurança.
ⓘ Este sinal indica uma nota importante.

Informações de segurança
Para um uso seguro e adequado, leia este guia e todos os documentos que o acompanham. Guarde-os para referência futura.
Para evitar possíveis danos ou danos materiais:
- Não use o dispositivo se ele estiver danificado ou com defeito.
- Não tente reparar ou modificar o dispositivo.
- Não opere o dispositivo enquanto ele estiver coberto por panos ou móveis, pois isso pode obstruir a dissipação de calor.
- Use o dispositivo somente em ambientes fechados.
- Mantenha o dispositivo longe de sujeira e umidade.

Descrição do produto
A: Base autónoma
B: Dobradiça
C: Placa de montagem
D: 2x buchas de parede
E: 2x parafusos
F: Sensor de luz
G: Indicação LED
H: Porta USB-C
I: Botão
J: Fita adesiva
K: Cabo USB

Shelly Presence Gen4 é um sensor compacto que utiliza tecnologia de radar avançada para detetar presença em até 10 zonas configuráveis, com um número de objetos rastreados ajustável de 1 a 10.

Instruções de instalação
O Shelly Presence Gen4 oferece opções de montagem flexíveis para diferentes ambientes. Vem pré-fixado a uma base autónoma com um contrapeso metálico incorporado para maior estabilidade. Para instalação fixa, utilize um dos seguintes métodos:

Montagem com parafusos e buchas de parede
Ver fig. II
1. Retire a placa de montagem da base autónoma removendo os dois parafusos com uma chave de fendas Phillips.
2. Encoste a placa de montagem à parede e marque as posições dos orifícios com um lápis, conforme mostrado na fig. II.
3. Faça furos nas posições marcadas.
4. Insira as buchas de parede e fixe a placa de montagem com os parafusos fornecidos.

Montagem com fita adesiva
1. Retire a placa de montagem da base autónoma removendo os dois parafusos com uma chave de fendas Phillips, conforme mostrado na fig. II.
2. Limpe e seque a superfície de montagem.
3. Cole a fita adesiva na parte de trás da placa de montagem.
4. Pressione firmemente a placa contra a superfície durante alguns segundos.

Montagem invertida
Ver fig. III
A montagem invertida ajusta a lógica de deteção quando roda o Dispositivo 180°. Utilize esta funcionalidade quando montar o Dispositivo virado ao contrário para corresponder à disposição da divisão ou à altura de montagem (ver fig. III). Isto melhora a deteção de presença em configurações de instalação específicas. Para a ativar, ative **Montagem invertida** na interface web do Dispositivo ou na aplicação Shelly Smart Control.
1. Retire a placa de montagem da base autónoma removendo os dois parafusos com uma chave de fendas Phillips, conforme mostrado na fig. II.
2. Rode o Dispositivo 180°, conforme mostrado na fig. III.
3. Volte a fixar a placa de montagem à base autónoma e prenda-a com os dois parafusos.

Aperto das articulações da dobradiça
⚠ **ATENÇÃO!**
Não aperte demasiado!
Ver fig. IV
Com o tempo, as duas articulações da dobradiça do Dispositivo podem ficar soltas. Aperte-as para manter o posicionamento correto.
1. Desloque a estrutura para expor um dos parafusos, conforme mostrado na fig. IV.
2. Aperte cuidadosamente os dois parafusos.

Alimentação do Dispositivo
ⓘ **NOTA**
Se estiver a utilizar o Dispositivo com a respetiva base autónoma, passe primeiro o conector USB-C pela abertura na base.
Insira o conector USB-C do cabo USB fornecido na porta USB-C do Dispositivo.

Utilizar o Dispositivo
⚠ **CUIDADO!**
- Este dispositivo não é um sistema de segurança. Não confie nele para aplicações críticas para a vida ou de emergência.
- Mantenha uma distância mínima de 20 cm entre o radar do Dispositivo e qualquer pessoa.
- A tampa traseira de alumínio pode aquecer durante o funcionamento. Evite o contacto direto para prevenir queimaduras.

⚠ **ATENÇÃO!**
Para um funcionamento seguro e fiável, utilize um adaptador de corrente dedicado e de alta qualidade que mantenha uma saída estável de 5 V. Evite carregadores multiporta, estações de carregamento e adaptadores de carregamento rápido cuja saída possa oscilar quando outros dispositivos ligados são inseridos ou removidos, pois isso pode danificar o Dispositivo.

ⓘ **NOTA**
O produto vem com firmware pré-instalado. Para manté-lo atualizado e seguro, você pode atualizar o dispositivo por meio de sua interface web ou do aplicativo Shelly Smart Control

Interface web
O dispositivo tem uma interface web acessível em http://192.168.33.1 quando conectado ao seu ponto de acessoShellyPresence-XXXXXXXXXXXX. Você pode usar a interface web para monitorar, controlar e configurar o dispositivo.

Shelly Smart Control
Opcionalmente, você pode monitorar, controlar e configurar o dispositivo por meio do serviço de nuvem Shelly. Você pode acessá-lo por meio do aplicativo Shelly Smart Control ou de um navegador da web https://control.shelly.cloud. Para obter instruções sobre como adicionar o dispositivo à nuvem Shelly e controlá-lo a partir do aplicativo móvel, consulte http://https://shelly.link/app-guide.

Configurar com Matter
1. Digitalize o código QR do Matter fornecido com o Dispositivo.
2. Siga as instruções no seu dispositivo móvel.

Configurar com Zigbee
1. Mude da conectividade Wi-Fi (Matter) para Zigbee premindo o botão 5 vezes rapidamente. O Dispositivo entra no modo de inclusão Zigbee durante 2 minutos.
2. Adicione o Dispositivo seguindo as instruções do seu sistema de automação residencial Zigbee.

ⓘ **NOTA**
Para obter mais informações sobre como configurar e controlar o dispositivo, consulte a página da base de conhecimento: https://shelly.link/presence-gen4 ou escaneie o código QR no final do guia.

Limpando o dispositivo
⚠ **CUIDADO!**
- Não use materiais abrasivos, solventes ou agentes de limpeza, pois eles podem danificar a superfície do dispositivo.
- Não mergulhe o dispositivo em água ou qualquer outro líquido, nem o lave com água corrente.

Limpe o dispositivo usando um pano macio e seco. Se necessário, umedeça levemente o pano, mas certifique-se de que nenhuma umidade entre no dispositivo

Especificações
Especificações físicas
- Dimensões (AxLxP):
  - 64x41x26 mm (sem base)
  - 70x41x37 mm (com base)

Condições de funcionamento
- Temperatura ambiente de funcionamento: −20°C a 40°C
- Humidade: 30% a 70% de humidade relativa
- Altitude máxima: 2000 m

Especificações elétricas
- Alimentação: 5 V⎓ via USB-C, 1 A
- Consumo de energia:
  - 2,5 W (nominal)
  - 3,5 W (máx.)

Wi-Fi
- Banda de RF: 2401-2483 MHz
- Máximo. Potência de RF: <20 dBm

Bluetooth
- Banda de RF: 2402–2480 MHz
- Potência máx. de RF: < 20 dBm

Zigbee
- Banda de RF: 2405–2480 MHz
- Potência máx. de RF: < 20 dBm

Eliminação e reciclagem
Eliminação do dispositivo
Não descarte o produto no lixo doméstico. Recicle-o para evitar danos ambientais e à saúde e promover a conservação de recursos. Descarte em um ponto de coleta de lixo apropriado, sob sua própria responsabilidade
Os revendedores, dos quais o Dispositivo foi adquirido, devem aceitar os Resíduos de Equipamentos Elétricos e Eletrônicos (WEEE) gratuitamente para o descarte adequado.
Alguns produtos eletrônicos podem armazenar dados pessoais. O usuário é responsável por excluir esses dados antes do descarte. Para exclusão, redefina as configurações de fábrica.

Declaração de conformidade
Por meio deste, Shelly Europe Ltd. declara que o tipo de equipamento de rádio de Shelly Presence Gen4 está em conformidade com 2014/53/EU. O texto completo da declaração de conformidade da UE está disponível no seguinte endereço da Internet: https://shelly.link/presence-gen4-doc.

Română

Ghid de utilizare și siguranță

Shelly Presence Gen4
La care se face referire în prezentul document ca **Dispozitivul**.

Simboluri grafice
⚠ Acest semn indică informații de siguranță.
ⓘ Acest semn indică o notă importantă.

Informații de siguranță
Pentru o utilizare sigură și corectă, vă rugăm să citiți acest ghid și orice documente însoțitoare. Păstrați-le pentru referințe viitoare.
Pentru a evita eventualele daune sau daune materiale:
- Nu utilizați dispozitivul dacă este deteriorat sau defect.
- Nu încercați să reparați sau să modificați Dispozitivul.
- Nu folosiți dispozitivul în timp ce este acoperit de cârpe sau mobilier, deoarece acest lucru ar putea împiedica dispersia căldurii.
- Utilizați dispozitivul numai în interior.
- Păstrați dispozitivul departe de murdărie și umiditate.

Descrierea produsului
A: Bază independentă
B: Balama
C: Placă de montare
D: 2x dibluri de perete
E: 2x suruburi
F: Senzor de lumină
G: Indicație LED
H: Port USB-C
I: Buton
J: Bandă adezivă
K: Cablu USB

Shelly Presence Gen4 este un senzor compact care utilizează tehnologie radar avansată pentru a detecta prezența în până la 10 zone configurabile, numărul de obiecte urmărite putând fi ajustat de la 1 la 10.

Instrucțiuni de instalare
Shelly Presence Gen4 oferă opțiuni flexibile de montare pentru medii diferite. Vine preatașat la o bază independentă cu o greutate metalică încorporată pentru stabilitate suplimentară. Pentru instalare fixă, utilizați una dintre următoarele metode:

Montare cu șuruburi și dibluri de perete
Vezi fig. II
1. Detașați placa de montare de baza independentă îndepărtând cele două șuruburi cu o șurubelniță Phillips.
2. Țineți placa de montare pe perete și marcați pozițiile găurilor cu un creion, așa cum se arată în fig. II.
3. Faceți găuri în pozițiile marcate.
4. Introduceți diblurile de perete și fixați placa de montare cu șuruburile furnizate.

Montare cu bandă adezivă
1. Detașați placa de montare de baza independentă îndepărtând cele două șuruburi cu o șurubelniță Phillips, așa cum se arată în fig. II.
2. Curățați și uscați suprafața de montare.
3. Atașați banda adezivă pe spatele plăcii de montare.
4. Apăsați fermi placa pe suprafață timp de câteva secunde.

Montare inversată
Vezi fig. III
Montarea inversată ajustează logica de detectare atunci când rotiți Dispozitivul cu 180°. Utilizați această funcție atunci când montați Dispozitivul cu susul în jos pentru a se potrivi cu dispunerea camer