1

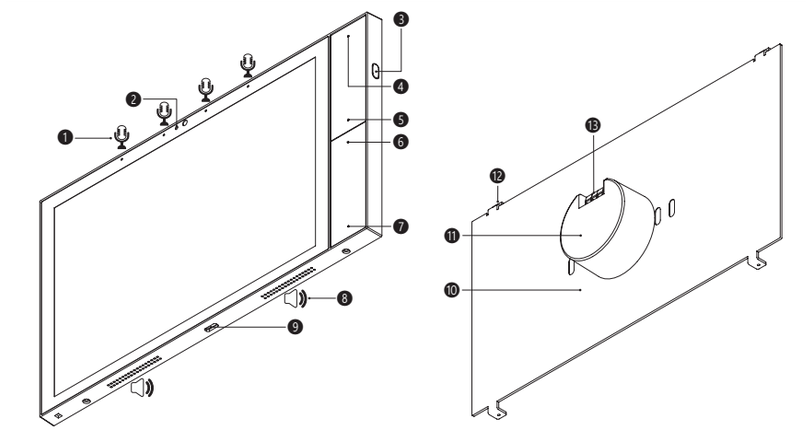

2

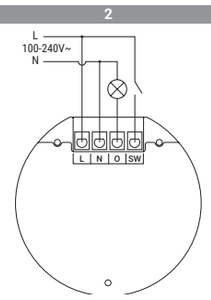

3

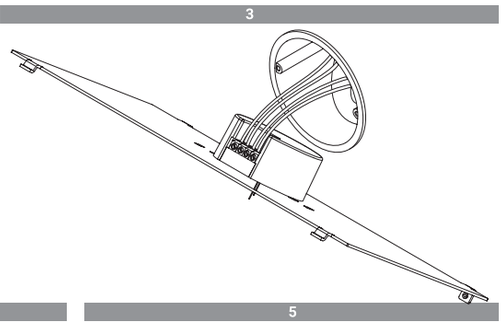

4

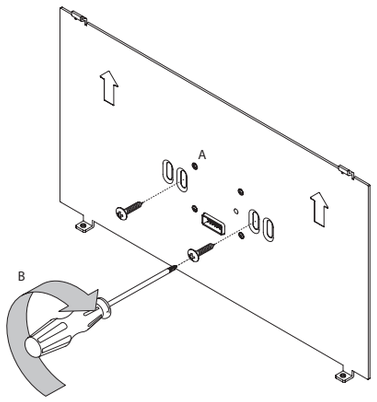

5

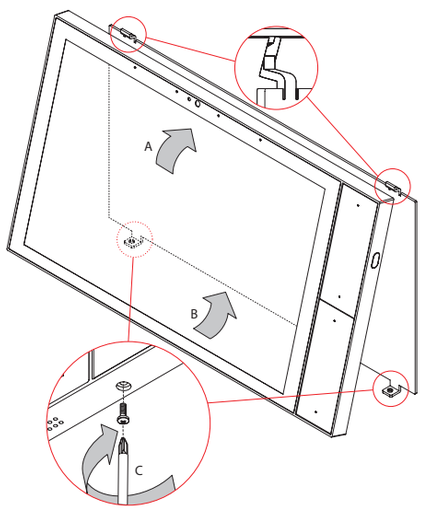

English

User and safety guide

Shelly Wall Display XL

Smart home control panel

Referred to in this document as "the Device"

⚠*This sign indicates safety information.*

ⓘ*This sign indicates an important note.*

Safety information

For safe and proper use, read this guide, and any other documents accompanying this product. Keep them for future reference. Failure to follow the installation procedures can lead to malfunction, danger to health and life, violation of law, and/or refusal of legal and commercial guarantees (if any). Shelly Europe Ltd. is not responsible for any loss or damage in case of incorrect installation or improper operation of this device due to failure to follow the user and safety instructions in this guide.

The latest version of the documentation is available at the following address:
https://shelly.link/wall_display_xl

⚠**WARNING!** *Risk of electric shock. Installation of the Device to the power grid must be performed carefully by a qualified electrician.*

⚠**CAUTION!** *Connect the Device only to a power grid and appliances that comply with all applicable regulations. A short circuit in the power grid or any appliance connected to the Device can cause fire, property damage, and electric shock.*

⚠**CAUTION!** *Do not connect the Device to appliances that exceed the specified maximum electric load.*

⚠**CAUTION!** *Connect the Device only in the way shown in these instructions. Any other method could cause damage and/or injury.*

⚠**CAUTION!** *The Device must be secured by a cable protection switch in accordance with EN60898-1 (tripping characteristic B or C, max. 16A rated current, min. 6 kA interrupting rating, energy limiting class 3).*

⚠**CAUTION!** *Do not use the Device if it shows any sign of damage or defect.*

⚠**CAUTION!** *Do not attempt to repair the Device yourself.*

⚠**CAUTION!** *The Device is intended only for indoor use.*

⚠**CAUTION!** *Keep the Device away from dirt and moisture.*

ⓘ*The Device comes with factory-installed firmware. To keep it updated and secure, Shelly Europe Ltd. provides the latest firmware updates free of charge. Access the updates through either the embedded web interface or the Shelly Smart Control mobile application. Installation of firmware updates is the user's responsibility. Shelly Europe Ltd. shall not be liable for any lack of conformity of the Device caused by the failure of the user to install the available updates in a timely manner.*

Product description

Shelly Wall Display XL is a smart home control panel with a 10.1" color display and load circuit switching functionality.

The Device has an embedded web interface to monitor, control, and adjust its settings. You can open the web interface by entering the Device's IP address into your browser when accessed from the same network the Device is connected to.

The Device can access and interact with other smart devices or automation systems if they are in the same network infrastructure. Shelly Europe Ltd. provides APIs for the devices, their integration, and cloud control. For more information, visit https://shelly-api-docs.shelly.cloud.

Installation instructions

⚠**WARNING!** *Before installing the Device, turn the circuit breakers off. Use a suitable test device to make sure there is no voltage on the wires you want to connect. When you are sure that there is no voltage, proceed to the installation.*

ⓘ*To connect the Device, we recommend using solid single-core wires or stranded wires with ferrules. The wires should have insulation with increased heat resistance, not less than PVC T105°C (221°F).*

ⓘ*When connecting wires to the Device terminals, consider the specified conductor cross section and stripped length. Do not connect multiple wires into a single terminal.*

1. Connect the wires to the power module as shown in Fig. 3 by following the wiring diagram (Fig. 2):
a. Connect the Live wire to the L terminal
b. Connect the Neutral wire to the N terminal.
c. Connect the load to the Output terminal O and the Neutral wire.
d. Connect a switch or a button to the SW terminal and the Live wire.
2. Install the power module (Fig 4):
a. Insert the power module with the wires in the wall box.
b. Fix the module to the wall box with two screws.
3. Install the display module (Fig. 5):
a. Hang the upper part of the display onto the hinges of the mounting plate as shown in Fig. 5.
b. Press the lower part of the display against the mounting plate until it clicks into place.
c. Secure the display by fastening the two supplied screws into the holes on the lower part of the display.
4. Turn the circuit breakers back on.

ⓘ*Alternatively, you can power the Device through its USB Type-C port. Note that if the Device is powered through USB, you cannot use its switching circuit functionality.*

ⓘ*The USB port cannot supply power or charge other devices.*

Specifications

Physical
- Size (HxWxD): 155,8x272,5x38,3 mm / 6.13x10.7x1.50 inch
- Weight: 920 g / 32.45 oz
- Touch screen: 5-point capacity screen, G+FF touch
- Screw terminals max torque: 0.4 Nm / 3.5 lbin
- Conductor cross section: 0.75 to 2.5 mm² / 18 to 14 AWG (solid, stranded, and bootlace ferrules)
- Conductor stripped length: 15 mm / 0.24 to 0.59 inch
- Mounting: Wall box
- Shell material: Metal stamping, PC with coating, glass
- Connector's color: Black
- Speaker: 2x 2 W (BOX sound cavity)
- USB port: Type-C

Environmental
- Ambient working temperature: -20°C to 40°C / -5°F to 105°F
- Humidity: 30% to 70% RH
- Max. altitude: 2000 m / 6562 ft

Electrical
- Power supply: 100-240 V~ 50/60Hz
- Power consumption: < 15 W
- USB Type-C Power supply: 5 V ⎓ / 3 A
- Power Button: 1 button for turning the screen On/Off

Output circuits ratings
- Max. switching voltage: 240 V~
- Max. switching current: 5 A

Sensors, meters
- Light sensor: Yes
- Microphone: Yes (four-microphone line array)
- G-sensor: Yes
- Proximity sensor: Yes (≤1 meter)

Radio

Wi-Fi
- Protocol: Wi-Fi 6 Dual Band
- RF band: 2.4 & 5 GHz
- Max. RF power: < 20 dBm
- Range: Up to 30 m / 100 ft indoors and 50 m / 160 ft outdoors (Depends on local conditions)

Bluetooth
- Protocol: 5.4
- RF band: 2402-2480 MHz
- Max. RF power: <4 dBm
- Range: Up to 10 m / 33 ft indoors and 30 m / 100 ft outdoors (Depends on local conditions)

Microcontroller unit
- CPU: Rockchip RK3566 Quad core Cortex-A9
- RAM: 2 GB
- Flash: 16 GB
- Operating system: Android 11

Firmware capabilities
- Schedules: 20
- Webhooks (URL actions): 20 with 5 URLs per hook
- BLE Gateway: Yes
- Scripting: No
- MQTT: Yes

Shelly Cloud inclusion

The Device can be monitored, controlled, and set up through our Shelly Cloud home automation service. You can use the service through either our Android, iOS, or Harmony OS mobile application or through any internet browser at https://control.shelly.cloud/.

If you choose to use the Device with the application and Shelly Cloud service, you can find instructions on how to connect the Device to the Cloud and control it from the Shelly app in the application guide:
https://shelly.link/app-guide.

The Shelly mobile application and Shelly Cloud service are not prerequisites for the Device to function properly. This Device can be used standalone or with various other home automation platforms.

Troubleshooting

In case you encounter problems with the installation or operation of the Device, check its knowledge base page:
https://shelly.link/wall_display_xl

FCC Statement

Changes or modifications not expressly approved by the party responsible for compliance could void the user's authority to operate the equipment.

This equipment has been tested and found to comply with the limits for a Class B digital device, pursuant to Part 15 of the FCC Rules. These limits are designed to provide reasonable protection against harmful interference in a residential installation. This equipment generates uses and can radiate radio frequency energy and, if not installed and used in accordance with the instructions, may cause harmful interference to radio communications. However, there is no guarantee that interference will not occur in a particular installation. If this equipment does cause harmful interference to radio or television reception, which can be determined by turning the equipment off and on, the user is encouraged to try to correct the interference by one or more of the following measures:
- Reorient or relocate the receiving antenna.
- Increase the separation between the equipment and receiver.
- Connect the equipment into an outlet on a circuit different from that to which the receiver is connected.
- Consult the dealer or an experienced radio/TV technician for help.

This device complies with part 15 of the FCC rules. Operation is subject to the following two conditions:

1. This device may not cause harmful interference.
2. This device must accept any interference received, including interference that may cause undesired operation.

RF exposure statement:

This equipment complies with FCC radiation exposure limits set forth for an uncontrolled environment. It should be installed and operated with minimum distance 20 cm / 0.65 ft between the radiator & your body.

IC Statement

This device contains licence-exempt transmitter(s)/receiver(s) that comply with Innovation, Science and Economic Development Canada's licence-exempt RSS(s). Operation is subject to the following two conditions:

1. This device may not cause interference.
2. This device must accept any interference, including interference that may cause undesired operation of the device.

This equipment complies with ISED radiation exposure limits set forth for an uncontrolled environment. It should be installed and operated with minimum distance 20 cm between the radiator and your body.

5150-5250 MHz is restricted to indoor use only.

Declaration of Conformity

Hereby, Shelly Europe Ltd. declares that the radio equipment type Shelly Wall Display XL is in compliance with Directive 2014/53/EU, 2014/35/EU, 2014/30/EU, 2011/65/EU. The full text of the EU declaration of conformity is available at the following internet address:
https://shelly.link/wall_display_xl_DoC

Disposal and recycling

Do not dispose of the product in household waste. Recycle the product to prevent environmental and health damage and to promote resource conservation. Dispose of the product at an appropriate waste collection point at your own responsibility.

Resellers, from which the Device was purchased are required to accept Waste Electrical and Electronic Equipment (WEEE) free of charge for proper disposal.

Some electronic products may store personal data. The user is responsible for deleting this data before disposing of the Device. For deletion reset the Device to its factory settings.

Manufacturer: Shelly Europe Ltd.
Address: 51 Cherni Vrah Blvd., bldg. 3, fl. 2-3, Sofia 1407, Bulgaria
Tel.: +359 2 988 7435
E-mail: support@shelly.cloud
Official website: https://www.shelly.com

Changes in contact information are published by the Manufacturer on the official website.

All rights to the trademark Shelly® and other intellectual rights associated with this Device belong to Shelly Europe Ltd.

Deutsch

Benutzer- und Sicherheitsanleitung

Shelly Wall Display XL

Smart-Home-Steuerungspanel

In diesem Dokument auch als "das Gerät" bezeichnet

⚠*Dieses Zeichen weist auf Sicherheitshinweise hin.*

ⓘ*Dieses Zeichen weist auf einen wichtigen Hinweis hin.*

Sicherheitsinformationen

Lesen Sie diese Anleitung und alle anderen Dokumente, die diesem Produkt beiliegen, um es sicher und ordnungsgemäß zu verwenden. Bewahren Sie sie zum späteren Nachschlagen auf. Die Nichtbeachtung der Installationsanweisungen kann zu Fehlfunktionen, Gefahren für Gesundheit und Leben, Gesetzesverstößen und/oder zur Verweigerung gesetzlicher und kommerzieller Garantien (falls vorhanden) führen. Shelly Europe Ltd. haftet nicht für Verluste oder Schäden, die durch eine fehlerhafte Installation oder einen unsachgemäßen Betrieb des Geräts aufgrund der Nichtbeachtung der Benutzer- und Sicherheitshinweise in dieser Anleitung entstehen.

Die neueste Version der Dokumentation ist unter folgender Adresse verfügbar:
https://shelly.link/wall_display_xl

⚠**WARNUNG!** *Gefahr eines Stromschlags. Die Installation des Geräts an das Stromnetz muss sorgfältig von einer qualifizierten Elektrofachkraft durchgeführt werden.*

⚠**ACHTUNG!** *Schließen Sie das Gerät nur an ein Stromnetz und Geräte an, die allen geltenden Vorschriften entsprechen. Ein Kurzschluss im Stromnetz oder in einem an das Gerät angeschlossenen Gerät kann zu Bränden, Sachschäden und Stromschlägen führen.*

⚠**ACHTUNG!** *Schließen Sie das Gerät nicht an Geräte an, die die angegebene maximale elektrische Belastung überschreiten.*

⚠**ACHTUNG!** *Schließen Sie das Gerät nur auf die in dieser Anleitung beschriebene Weise an. Jede andere Methode kann zu Schäden und/oder Verletzungen führen.*

⚠**ACHTUNG!** *Das Gerät muss durch einen Leitungsschutzschalter nach EN60898-1 abgesichert sein (Auslösecharakteristik B oder C, max. 16 A Nennstrom, min. 6 kA Ausschaltvermögen, Energiebegrenzungsklasse 3).*

⚠**ACHTUNG!** *Verwenden Sie das Gerät nicht, wenn es Anzeichen von Beschädigungen oder Defekten aufweist.*

⚠**ACHTUNG!** *Versuchen Sie nicht, das Gerät selbst zu reparieren.*

⚠**ACHTUNG!** *Das Gerät ist nur für die Verwendung in Innenräumen vorgesehen.*

⚠**ACHTUNG!** *Halten Sie das Gerät von Schmutz und Feuchtigkeit fern.*

ⓘ*Das Gerät wird mit einer werkseitig installierten Firmware geliefert. Um es auf dem neuesten Stand und sicher zu halten, stellt Shelly Europe Ltd. die neuesten Firmware-Updates kostenlos zur Verfügung. Sie können auf die Updates entweder über die eingebettete Weboberfläche oder über die Shelly Smart Control Mobilanwendung zugreifen, wo Sie Details über die neueste Firmware-Version finden können. Die Entscheidung, die Firmware-Updates zu installieren oder nicht, liegt in der alleinigen Verantwortung des Benutzers. Shelly Europe Ltd. haftet nicht für Konformitätsmängel des Geräts, die darauf zurückzuführen sind, dass der Benutzer die verfügbaren Updates nicht rechtzeitig installiert hat.*

Produktbeschreibung

Shelly Wall Display XL ist ein Steuerungspanel für das Smart Home mit einem 10,1" Farbdisplay und einer Lastkreis-Schaltfunktion.

Das Gerät verfügt über eine integrierte Webschnittstelle zur Überwachung, Steuerung und Anpassung seiner Einstellungen. Sie können die Webschnittstelle öffnen, indem Sie die IP-Adresse des Geräts in Ihren Browser eingeben, wenn der Zugriff über dasselbe Netzwerk erfolgt, mit dem das Gerät verbunden ist.

Das Gerät kann auf andere smarte Geräte oder Automatisierungssysteme zugreifen und mit diesen interagieren, wenn sie sich in derselben Netzwerkinfrastruktur befinden. Shelly Europe Ltd. stellt APIs für die Geräte, deren Integration und Cloud-Steuerung bereit. Weitere Informationen finden Sie unter
https://shelly-api-docs.shelly.cloud.

Installationsanleitung

⚠**WARNUNG!** *Schalten Sie vor der Installation des Geräts die Stromkreisunterbrecher aus. Verwenden Sie ein geeignetes Prüfgerät, um sicherzustellen, dass an den anzuschließenden Drähten keine Spannung vorhanden ist. Wenn Sie sicher sind, dass keine Spannung vorhanden ist, fahren Sie mit der Installation fort.*

ⓘ*Für den Anschluss des Geräts empfehlen wir die Verwendung von einadrigen Volldrähten oder Litzendrähte mit Aderendhülsen. Die Drähte sollten eine Isolierung mit erhöhter Wärmebeständigkeit haben, mindestens PVC T105°C (221°F).*

ⓘ*Berücksichtigen Sie beim Anschließen von Drähten an die Geräteklemmen den angegebenen Leiterquerschnitt und die Abisolierlänge. Schließen Sie nicht mehrere Drähte an eine einzige Klemme an.*

1. Schließen Sie die gemäß dem Schaltplan (Abb. 2) wie in Abb. 3 dargestellt an das Stromversorgungsmodul an:
a. Schließen Sie das Phasenleiterkabel an die L-Klemme an
b. Schließen Sie das Neutralleiterkabel an die N-Klemme an.
c. Schließen Sie die Last an die Ausgangsklemme O und dem Neutralleiterkabel an.
d. Schließen Sie einen Schalter oder Taster an die SW-Klemme und den Phasenleiterkabel an.
2. Installieren Sie das Stromversorgungsmodul (Abb. 4):
a. Setzen Sie das Stromversorgungsmodul mit den Kabeln in die Wanddose ein.
b. Befestigen Sie das Modul mit zwei Schrauben an der Wanddose.
3. Montieren Sie das Anzeigemodul (Abb. 5):
a. Hängen Sie den oberen Teil des Displays in die Scharniere der Montageplatte, wie in Abb. 5 dargestellt.
b. Drücken Sie den unteren Teil des Displays gegen die Montageplatte, bis es einrastet.
c. Befestigen Sie das Display, indem Sie die beiden mitgelieferten Schrauben in die Bohrungen am unteren Teil des Displays einschrauben.
4. Schalten Sie den Stromkreisunterbrecher wieder ein.

ⓘ*Alternativ können Sie das Gerät über den USB-Typ-C-Anschluss mit Strom versorgen. Beachten Sie, dass Sie die Schaltkreisfunktionalität nicht nutzen können, wenn das Gerät über USB mit Strom versorgt wird.*

ⓘ*Der USB-Anschluss kann keine Stromversorgung bereitstellen oder andere Geräte aufladen.*

Spezifikation

Physisch
- Abmessungen (HxBxT):155,8x272,5x38,3 mm / 6.13x10.7x1.50 in
- Gewicht: 920 g / 32.45 oz
- Touchscreen: Bildschirm mit 5-Punkt-Kapazität, G+FF-Touch
- Schraubklemmen max Drehmoment: 0.4 Nm / 3.5 lbin
- Querschnitt des Leiters: 0.75 bis 2.5 mm² / 18 bis 14 AWG (Voll-, Litzen- und Aderendhülsen)
- Abisolierlänge des Leiters: 15 mm / 0.24 to 0.59 inch
- Montage: Einbaugehäuse
- Gehäusematerial: Metallprägung, PC mit Beschichtung, Glas
- Farbe des Anschlusses: Schwarz
- Lautsprecher: 2 × 2 W (BOX Klanghohlraum)
- USB-Anschluss: Typ-C

Umwelt
- Arbeitstemperatur: -20°C to 40°C / -5°F to 105°F
- Luftfeuchtigkeit: 30% to 70% RH
- Max. Höhe ü.M.: 2000 m / 6562 ft

Elektrisch
- Stromversorgung: 100-240 V~ 50/60Hz
- Leistungsaufnahme: < 15 W
- USB-Typ-C-Stromversorgung: 5 V ⎓ 3 A
- Ein-/Aus-Taste: 1 Taste zum Ein-/Ausschalten des Bildschirms

Nennwerte der Ausgangskreise
- Max. Schaltspannung: 240 V~
- Max. Schaltstrom: 5 A

Sensoren, Messgeräte
- Lichtsensor: Ja
- Mikrofon: Ja (Line-Array mit vier Mikrofonen)
- G-Sensor: Ja
- Näherungssensor: Ja (≤1 Meter)

Radio

WLAN
- Protokoll: WLAN 6 Dualband
- HF-Band: 2.4 & 5 GHz
- Max. HF-Leistung: < 20 dBm
- Reichweite: Bis zu 30 m / 100 ft in Innenräumen und 50 m/160 ft im Freien (abhängig von den örtlichen Bedingungen)

Bluetooth
- Protokoll: 5.4
- HF-Band: 2402-2480 MHz
- Max. HF-Leistung: <4 dBm
- Reichweite: Bis zu 10 m / 33 ft in Innenräumen und 30 m/100 ft im Freien (abhängig von den örtlichen Bedingungen)

Mikrocontroller-Einheit
- CPU: Rockchip RK3566 Quad core Cortex-A9
- RAM: 2 GB
- Flash: 16 GB
- Betriebssystem: Android 11

Firmware-Funktionen
- Zeitpläne: 20
- WebHooks (URL-Aktionen): 20 mit 5 URLs pro Hook
- BLE-Gateway: Ja
- Skripting: Nein
- MQTT: Ja

Shelly Cloud-Einbindung

Das Gerät kann über unseren Shelly Cloud Hausautomatisierungsdienst überwacht, gesteuert und eingerichtet werden. Sie können den Dienst entweder über unsere Android-, iOS- oder Harmony OS-Mobilanwendung oder über einen beliebigen Internetbrowser unter https://control.shelly.cloud/ nutzen.

Wenn Sie sich dafür entscheiden, das Gerät mit der Anwendung und dem Shelly Cloud-Dienst zu verwenden, finden Sie Anweisungen zur Verbindung des Geräts mit der Cloud und zu seiner Steuerung über die Shelly-App im Anwendungshandbuch:
https://shelly.link/app-guide.

Die Shelly App und der Shelly Cloud Service sind keine Voraussetzung für die ordnungsgemäße Funktion des Geräts. Dieses Gerät kann eigenständig oder mit verschiedenen anderen Hausautomatisierungsplattformen verwendet werden.

Störungsbeseitigung

Sollten Sie Probleme mit der Installation oder dem Betrieb des Geräts haben, sehen Sie auf der entsprechenden Wissensdatenbank-Seite nach:
https://shelly.link/wall_display_xl

Konformitätserklärung

Hiermit erklärt Shelly Europe Ltd., dass der Funkanlagentyp Shelly Wall Display XL den Richtlinien 2014/53/EU, 2014/35/EU, 2014/30/EU und 2011/65/EU entspricht. Der vollständige Text der EU-Konformitätserklärung ist unter der folgenden Internetadresse verfügbar:
https://shelly.link/wall_display_xl_DoC

Entsorgung und Recycling

Entsorgen Sie das Produkt nicht im Hausmüll. Recyceln Sie das Produkt, um Umwelt- und Gesundheitsschäden zu vermeiden und die Ressourcenschonung zu fördern. Entsorgen Sie das Produkt auf eigene Gefahr bei einer geeigneten Abfallsammelstelle.

Händler, bei denen das Gerät gekauft wurde, sind verpflichtet, Elektro- und Elektronik-Altgeräte (WEEE) kostenlos zur ordnungsgemäßen Entsorgung anzunehmen.

Einige elektronische Produkte können persönliche Daten speichern. Der Benutzer ist dafür verantwortlich, diese Daten vor der Entsorgung des Geräts zu löschen. Setzen Sie das Gerät zum Löschen auf die Werkseinstellungen zurück.

Hersteller: Shelly Europe Ltd.
Addresse: Cherni Vrah Blvd. 51, Gebäude 3, Etagen 2-3, Sofia 1407, Bulgarien
Tel.: +359 2 988 7435
E-mail: support@shelly.cloud
Offizielle Website: https://www.shelly.com

Änderungen der Kontaktdaten werden vom Hersteller auf dessen offiziellen Website veröffentlicht.

Alle Rechte an der Marke Shelly® und anderen geistigen Eigentumsrechten im Zusammenhang mit diesem Gerät gehören Shelly Europe Ltd.

Italiano

Guida all'uso e alla sicurezza

Shelly Wall Display XL

Pannello di controllo della casa intelligente

Referred to in this document as "the Device"

⚠*Questo cartello indica le informazioni sulla sicurezza.*

ⓘ*Questo segno indica una nota importante.*

Información de seguridad

Per un uso sicuro e corretto, leggere questa guida e tutti gli altri documenti che accompagnano il prodotto. Conservateli per future consultazioni. La mancata osservanza delle procedure di installazione può causare malfunzionamenti, pericoli per la salute e la vita, violazione della legge e/o rifiuto delle garanzie legali e commerciali (se presenti). Shelly Europe Ltd. non è responsabile di eventuali perdite o danni in caso di installazione errata o di funzionamento improprio del dispositivo a causa della mancata osservanza delle istruzioni d'uso e di sicurezza contenute in questa guida.

L'ultima versione della documentazione è disponibile al seguente indirizzo:
https://shelly.link/wall_display_xl

⚠**AVVERTENZA!** *Rischio di scosse elettriche. L'installazione del Dispositivo alla rete elettrica deve essere eseguita con cura da un elettricista qualificato.*

⚠**ATTENZIONE!** *Collegare il Dispositivo solo a una rete elettrica e a dispositivi conformi a tutte le normative vigenti. Un cortocircuito nella rete elettrica o in qualsiasi apparecchio collegato al Dispositivo può causare incendi, danni materiali e scosse elettriche.*

⚠**ATTENZIONE!** *Non collegare il Dispositivo ad apparecchi che superano il carico elettrico massimo specificato.*

⚠**ATTENZIONE!** *Collegare il Dispositivo solo nel modo indicato in queste istruzioni. Qualsiasi altro metodo potrebbe causare danni e/o lesioni.*

⚠**ATTENZIONE!** *Il Dispositivo deve essere protetto da un interruttore di protezione dei cavi conforme alla norma EN60898-1 (caratteristica di intervento B o C, corrente nominale max. 16 A di corrente nominale, min. 6 kA di potere d'interruzione, classe 3 di limitazione dell'energia).*

⚠**ATTENZIONE!** *Non utilizzare il Dispositivo se presenta segni di danni o difetti.*

⚠**ATTENZIONE!** *Non tentare di riparare il Dispositivo da soli.*

⚠**ATTENZIONE!** *Il Dispositivo è destinato esclusivamente all'uso interno.*

⚠**ATTENZIONE!** *Tenere il Dispositivo lontano da sporco e umidità.*

ⓘ*Il Dispositivo viene fornito con un firmware installato in fabbrica. Per mantenerlo aggiornato e sicuro, Shelly Europe Ltd. fornisce gratuitamente gli ultimi aggiornamenti del firmware. È possibile accedere agli aggiornamenti tramite l'interfaccia web incorporata o l'applicazione mobile Shelly Smart Control, dove si possono trovare informazioni sull'ultima versione del firmware. La scelta di installare o meno gli aggiornamenti del firmware è di esclusiva responsabilità dell'utente. Shelly Europe Ltd. non sarà responsabile di eventuali difetti di conformità del Dispositivo causati dalla mancata installazione tempestiva degli aggiornamenti disponibili da parte dell'utente.*

Descrizione del prodotto

Shelly Wall Display XL è un pannello di controllo per case intelligenti con un display a colori da 10,1" e funzionalità di commutazione dei circuiti di carico.

Il dispositivo dispone di un'interfaccia web integrata per monitorare, controllare e regolare le impostazioni. È possibile aprire l'interfaccia web inserendo l'indirizzo IP del dispositivo nel browser, se si accede dalla stessa rete a cui è collegato il dispositivo.

Il dispositivo può accedere e interagire con altri dispositivi intelligenti o sistemi di automazione se si trovano nella stessa infrastruttura di rete. Shelly Europe Ltd. fornisce le API per i dispositivi, la loro integrazione e il controllo via cloud. Per ulteriori informazioni, visitare il sito https://shelly-api-docs.shelly.cloud.

Istruzioni per l'installazione

⚠**AVVERTENZA!** *Disattivare l'interruttore generale dell'impianto prima di procedere con l'installazione. Utilizzare un tester adeguato per verificare l'assenza di tensione sui fili da collegare. Una volta accertata l'assenza di tensione, procedere all'installazione.*

ⓘ*Per collegare il Dispositivo, si consiglia di utilizzare fili unipolari solidi o fili a trefoli con puntali. I fili devono avere un isolamento con una maggiore resistenza al calore, non inferiore a PVC T105°C (221°F).*

ⓘ*Quando si collegano i cavi ai terminali del Dispositivo, tenere conto della sezione del conduttore e della lunghezza spelata specificate. Non collegare più fili a un singolo terminale.*

1. Collegare i fili al modulo di alimentazione come mostrato nella Fig. 3 seguendo lo schema di cablaggio (Fig. 2):
a. Collegare il filo di fase al terminale L.
b. Collegare il filo del neutro al terminale N.
c. Collegare il carico al terminale di uscita O e al filo di neutro.
d. Collegare un interruttore o un pulsante al terminale SW e al filo sotto tensione.
2. Installare il modulo di alimentazione (Fig. 4):
a. Inserire il modulo di potenza con i fili nella scatola a muro.
b. Fissare il modulo alla scatola a muro con due viti.
3. Installare il modulo del display (Fig. 5):
a. Appendere la parte superiore del display alle cerniere della piastra di montaggio, come illustrato nella Fig. 5.
b. Premere la parte inferiore del display contro la piastra di montaggio finché non scatta in posizione.
c. Fissare il display inserendo le due viti in dotazione nei fori della parte inferiore del display.
4. Reinserire gli interruttori automatici.

ⓘ*In alternativa, è possibile alimentare il dispositivo attraverso la porta USB Tipo-C. Si noti che se il dispositivo è alimentato tramite USB, non è possibile utilizzare la sua funzionalità di circuito di commutazione.*

ⓘ*La porta USB non può alimentare o caricare altri dispositivi.*

Specifiche tecniche

Fisico
- Dimensioni (HxLxP):155,8x272,5x38,3 mm / 6.13x10.7x1.50 inch
- Peso: 920 g / 32.45 oz
- Touch screen: Schermo a 5 punti di capacità, tocco G+FF
- Coppia massima morsetti a vite: 0.4 Nm / 3.5 lbin
- Sezione del conduttore: Da 0.75 a 2.5 mm² / da 18 a 14 AWG (puntali solidi, a trefoli e bootlace)
- Lunghezza spelata del conduttore: 15 mm / da 0,24 a 0,59 pollici
- Montaggio: Scatola a muro
- Materiale dell'involucro: Stampaggio del metallo, PC con rivestimento, vetro
- Colore del connettore: nero
- Altoparlante: 2x 2 W (cavità sonora BOX)
- Porta USB: Tipo-C

Ambiente
- Temperatura di lavoro: -20°C a 40°C / -5°F a 105°F
- Umidità: 30% a 70% RH
- Altitudine massima: 2000 m / 6562 ft

Elettrico
- Alimentazione: 100-240 V~ 50/60Hz
- Consumo di energia: < 15 W
- USB Tipo-C Alimentazione: 5 V ⎓ / 3 A
- Pulsante di accensione: 1 pulsante per accendere/spegnere lo schermo

Valori nominali dei circuiti di uscita
- Tensione di commutazione massima: 240 V~
- Corrente di commutazione massima: 5 A

Sensori, misuratori
- Sensore di luce: Sì
- Microfono: Sì (line array di quattro microfoni)
- Sensore G: Sì
- Sensore di prossimità: Sì (≤1 metro)

Protocollo di comunicazione radio

Wi-Fi
- Protocollo: Wi-Fi 6 Doppia banda
- Banda RF: 2.4 & 5 GHz
- Max. Potenza RF: < 20 dBm
- Portata: Fino a 30 m / 100 ft in interni e 50 m / 160 ft in esterni (dipende dalle condizioni locali)

Bluetooth
- Protocollo: 5.4
- Banda RF: 2402-2480 MHz
- Max. Potenza RF: <4 dBm
- Portata: Fino a 10 m / 33 ft all'interno e 30 m / 100 ft all'esterno (dipende dalle condizioni locali)

Unità a microcontrollore
- CPU: Rockchip RK3566 Quad core Cortex-A9
- RAM: 2 GB
- Flash: 16 GB
- Sistema operativo: Android 11

Funzionalità del firmware
- Pianificazioni: 20
- Webhook (azioni URL): 20 con 5 URLs por hook
- Gateway BLE: Sì
- Scripting: No
- MQTT: Sì

Shelly Cloud Inclusione

Il Dispositivo può essere monitorato, controllato e impostato attraverso il nostro servizio di automazione domestica Shelly Cloud. È possibile utilizzare il servizio tramite la nostra applicazione mobile per Android, iOS o Harmony OS o tramite un qualsiasi browser Internet all'indirizzo https://control.shelly.cloud/.

Se si sceglie di utilizzare il dispositivo con l'applicazione e il servizio Shelly Cloud, è possibile trovare le istruzioni su come collegare il dispositivo al Cloud e controllarlo dall'applicazione Shelly nella guida dell'applicazione: https://shelly.link/app-guide.

L'applicazione mobile Shelly e il servizio Shelly Cloud non sono condizioni per il corretto funzionamento del Dispositivo. Questo Dispositivo può essere utilizzato da solo o con diverse altre piattaforme di automazione domestica.

Risoluzione dei problemi

In caso di problemi con l'installazione o il funzionamento del Dispositivo, consultare la pagina della Knowledge Base:
https://shelly.link/wall_display_xl

Dichiarazione di Conformità

Con la presente, Shelly Europe Ltd. dichiara che il tipo di apparecchiatura radio Shelly Wall Display XL è conforme alle direttive 2014/53/UE, 2014/35/UE, 2014/30/UE, 2011/65/UE. Il testo completo della dichiarazione di conformità UE è disponibile al seguente indirizzo internet:
https://shelly.link/wall_display_xl_DoC

Smaltimento e riciclaggio

Non smaltire il prodotto nei rifiuti domestici. Riciclarlo per prevenire danni ambientali e alla salute e per promuovere la conservazione delle risorse. Smaltire il prodotto presso un punto di raccolta adeguato sotto la propria responsabilità.

I rivenditori presso i quali è stato acquistato il dispositivo sono tenuti ad accettare gratuitamente i Rifiuti di Apparecchiature Elettriche ed Elettroniche (RAEE) per un corretto smaltimento.

Alcuni prodotti elettronici possono contenere dati personali. L'utente è responsabile dell'eliminazione di questi dati prima di smaltire il dispositivo. Per eliminare i dati, ripristinare il dispositivo alle impostazioni di fabbrica.

Produttore: Shelly Europe Ltd.
Indirizzo: 51 Cherni Vrah Blvd., edificio 3, piani 2-3, Sofia 1407, Bulgaria
Tel.: +359 2 988 7435
E-mail: support@shelly.cloud
Sito ufficiale: https://www.shelly.com

Le modifiche alle informazioni di contatto sono pubblicate dal produttore sul sito web ufficiale.

Tutti i diritti sul marchio Shelly® e gli altri diritti intellettuali associati a questo dispositivo appartengono a Shelly Europe Ltd.

Español

Manual de uso y seguridad

Shelly Wall Display XL

Panel de control para casa inteligente

Denominado en este documento "el Dispositivo"

⚠*Esta señal indica información de seguridad.*

ⓘ*Este signo indica una nota importante.*

Información de seguridad

Para un uso seguro y adecuado, lea este manual y cualquier otro documento que acompañe a este producto. Consérvelos para futuras consultas. El incumplimiento de los procedimientos de instalación puede provocar un funcionamiento incorrecto, peligro para la salud y la vida, violación de la ley y/o denegación de garantías legales y comerciales (si las hubiera). Shelly Europe Ltd. no se hace responsable de ninguna pérdida o daño en caso de instalación incorrecta o funcionamiento inadecuado de este aparato por no seguir las instrucciones de uso y seguridad de este manual.

La última versión de la documentación está disponible en la siguiente dirección:
https://shelly.link/wall_display_xl

⚠**¡ADVERTENCIA!** *Riesgo de descarga eléctrica. La instalación del Dispositivo a la red eléctrica debe ser realizada cuidadosamente por un electricista cualificado.*

⚠**¡ATENCIÓN!** *Conecte el Dispositivo únicamente a una red eléctrica y a aparatos que cumplan todas las normas aplicables. Un cortocircuito en la red eléctrica o en cualquier aparato conectado al Dispositivo puede provocar incendios, daños materiales y descargas eléctricas.*

⚠**¡ATENCIÓN!** *No conecte el Dispositivo a aparatos que superen la carga eléctrica máxima especificada.*

⚠**¡ATENCIÓN!** *Conecte el Dispositivo sólo del modo indicado en estas instrucciones. Cualquier otro método podría causar daños y/o lesiones.*

⚠**¡ATENCIÓN!** *El Dispositivo debe asegurarse mediante un interruptor de protección de cables conforme a la norma EN60898-1 (característica de disparo B o C, máx. 16 A de corriente nominal, mín. 6 kA de capacidad de interrupción, clase de limitación de energía 3).*

⚠**¡ATENCIÓN!** *No utilice el Dispositivo si presenta algún signo de daño o defecto.*

⚠**¡ATENCIÓN!** *No intente reparar el Dispositivo usted mismo.*

⚠**¡ATENCIÓN!** *El Dispositivo está destinado únicamente para uso en interiores.*

⚠**¡ATENCIÓN!** *Mantenga el Dispositivo alejado de la suciedad y la humedad.*

ⓘ*El Dispositivo viene con firmware de fábrica. Para mantenerlo actualizado y seguro, Shelly Europe Ltd. proporcionará las últimas actualizaciones de firmware de forma gratuita. Podrá acceder a las actualizaciones a través de la interfaz web integrada o de la aplicación móvil Shelly Smart Control, donde encontrará información detallada sobre la última versión del firmware. La elección de instalar o no las actualizaciones del firmware es responsabilidad exclusiva del usuario. Shelly Europe Ltd. no será responsable de ninguna falta de conformidad del dispositivo causada por el hecho de que el usuario no instale las actualizaciones disponibles en el momento oportuno.*

Descripción del producto

Shelly Wall Display XL (el Dispositivo) es un panel de control doméstico inteligente con una pantalla en color de 10,1 in y funcionalidad de conmutación de circuitos de carga.

El dispositivo dispone de una interfaz web integrada para supervisar, controlar y ajustar su configuración. Puede abrir la interfaz web introduciendo la dirección IP del dispositivo en su navegador cuando acceda desde la misma red a la que está conectado el dispositivo.

El dispositivo puede acceder e interactuar con otros dispositivos inteligentes o sistemas de automatización si se encuentran en la misma infraestructura de red. Shelly Europe Ltd. proporciona API para los dispositivos, su integración y control en la nube. Para más información, visite https://shelly-api-docs.shelly.cloud.

Instrucciones de instalación

⚠**¡ADVERTENCIA!** *Antes de instalar el Dispositivo, desconecte los disyuntores. Utilice un disposit

1

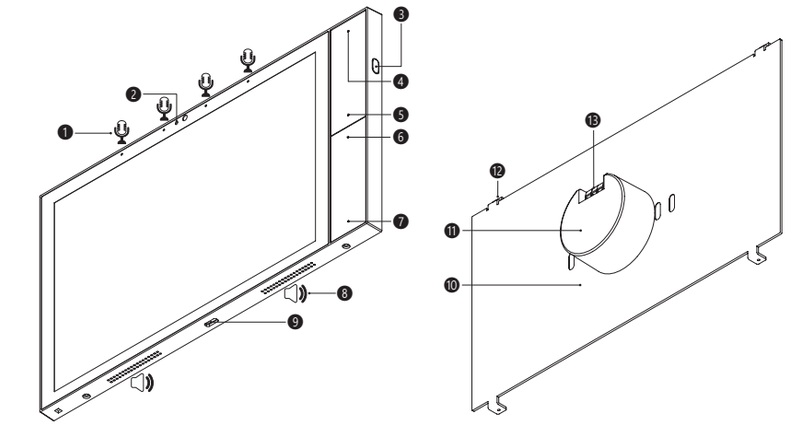

2

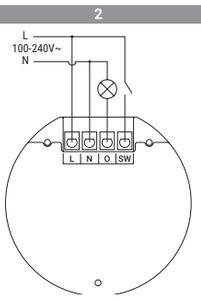

3

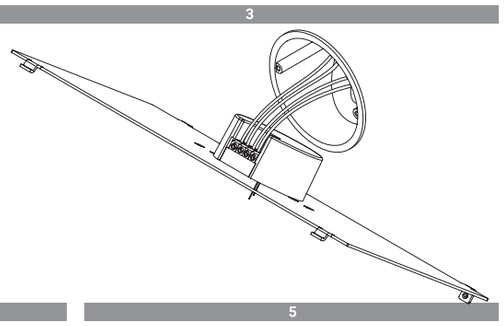

4

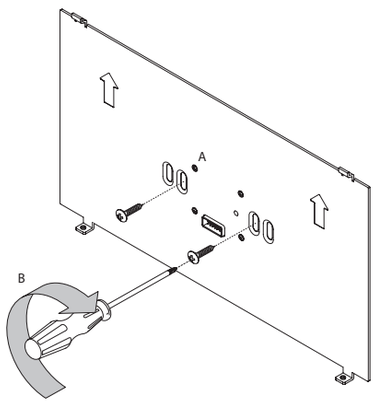

5

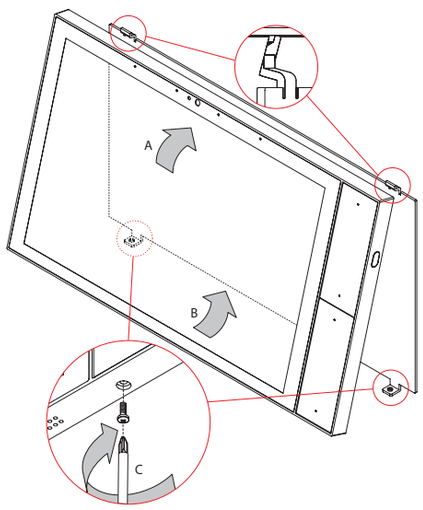

Português

Descrição do produto

1. Conjunto de quatro microfones em linha
2. Sensor de luz
3. Botão de alimentação
4. Botão para aumentar o volume
5. Botão para baixar o volumee
6. Botão de ligar o relé
7. Botão de desligar o relé
8. Altifalantes de 2 × 4 Ω, 2 W
9. Porta USB tipo C com suporte OTG
10. Placa de montagem
11. Módulo de alimentação
12. Dobradiças de montagem x 2
13. Terminais de parafuso x 4

Schema

Fig. 2

Legenda

Terminais do dispositivo
- **O:** Terminal de saída
- **SW:** Terminal de entrada do interrutor
- **N:** Terminal neutro
- **L:** Terminal com corrente (100-240 V~ 50/60 Hz)

Cabos
- **N:** Fio neutro
- **L:** Fio vivo (100-240 V~ 50/60 Hz)

Français

Présentation du Dispositif

1. Quatre microphones en ligne
2. Capteur de luminosité
3. Bouton d'alimentation
4. Bouton d'augmentation du volume
5. Bouton de diminution du volume
6. Bouton d'activation du relais
7. Bouton de désactivation du relais
8. 2x haut-parleurs 4 Ω, 2 W
9. Port USB de type C avec prise en charge OTG
10. Plaque de montage
11. Module d'alimentation
12. 2x charnières de montage
13. 4x bornes à vis

Schéma de câblage

Image 2

Légende

Bornes du dispositif
- **SW :** Borne d'entrée de l'interrupteur
- **O :** Borne de sortie
- **N :** Borne Neutre
- **L :** Borne Phase(100-240 V~ 50/60 Hz)

Fils
- **N :** Fil Neutre
- **L :** Fil Phase (100-240 V~ 50/60 Hz)

Polski

Przegląd urządzenia
1. Układ czterech mikrofonów liniowych
2. Czujnik światła
3. Przycisk zasilania
4. Przycisk zwiększania głośności
5. Przycisk zmniejszania głośności
6. Przycisk włączania przekaźnika
7. Przycisk wyłączania przekaźnika
8. Głośniki 2 × 4 Ω, 2 W
9. Port USB typu C z obsługą OTG
10. Płyta montażowa
11. Moduł zasilania
12. Zawiasy montażowe x 2
13. Zaciski śrubowe x 4

Schemat połączeń

Rys. 2

Legenda

Zaciski urządzenia
- **SW:** Zacisk wejściowy przełącznika
- **O:** Zacisk wyjściowy
- **N:** Zacisk neutralny
- **L:** Zacisk pod napięciem (100-240 V~ 50/60 Hz)

Przewody
- **N:** Przewód neutralny
- **L:** Przewód pod napięciem (100-240 V~ 50/60 Hz)

Nederlands

Overzicht apparaat

1. Vier-microfoon line array
2. Lichtsensor
3. Aan/uit-knop
4. Volume omhoog-knop
5. Volume omlaag-knop
6. Knop relais aan
7. Knop relais uit
8. 2 × 4 Ω, 2 W luidsprekers
9. USB Type-C-poort met OTG-ondersteuning
10. Montageplaat
11. Voedingsmodule
12. Montagescharnieren x 2
13. Schroefaansluitingen x 4

Bedradingsschema

Fig. 2

Legende

Apparaataansluitingen
- **SW:** Ingangsklem voor schakelaar
- **O:** Uitgangskl
- **N:** Neutrale klem
- **L:** Voedingsklem (100-240 V~ 50/60 Hz)

Draden
- **N:** Neutrale draad
- **L:** Stroomdraad (100-240 V~ 50/60 Hz)

Português

Manual do utilizador e de segurança

Shelly Wall Display XL

Painel de controlo de casa inteligente

Referido neste documento como "o Dispositivo"

⚠*Este sinal indica informações de segurança.*

ⓘ*Este sinal indica uma nota importante.*

Informazioni sulla sicurezza

Para uma utilização segura e correcta, leia este manual e quaisquer outros documentos que acompanhem este produto. Guarde-os para referência futura. O não cumprimento dos procedimentos de instalação pode levar a mau funcionamento, perigo para a saúde e a vida, violação da lei e/ou recusa de garantias legais e comerciais (se existirem). A Shelly Europe Ltd. não se responsabiliza por quaisquer perdas ou danos em caso de instalação incorrecta ou funcionamento inadequado deste dispositivo devido ao não cumprimento das instruções de utilização e segurança contidas neste guia.

A versão mais recente da documentação está disponível no seguinte endereço:
https://shelly.link/wall_display_xl

⚠**ATENÇÃO!** *Risco de choque elétrico. A instalação do Dispositivo na rede eléctrica deve ser efectuada cuidadosamente por um eletricista qualificado.*

⚠**CUIDADO!** *Ligue o Dispositivo apenas a uma rede eléctrica e a aparelhos que estejam em conformidade com todos os regulamentos aplicáveis. Um curto-circuito na rede eléctrica ou em qualquer aparelho ligado ao Dispositivo pode provocar incêndios, danos materiais e choques eléctricos.*

⚠**CUIDADO!** *Não ligue o Dispositivo a aparelhos que excedam a carga eléctrica máxima especificada.*

⚠**CUIDADO!** *Ligar o Dispositivo apenas da forma indicada nestas instruções. Qualquer outro método pode causar danos e/ou ferimentos.*

⚠**CUIDADO!** *O Dispositivo deve ser protegido por um interrutor de proteção de cabos em conformidade com a norma EN60898-1 (caraterística de disparo B ou C, máx. 16 A de corrente nominal, mín. 6 kA de capacidade de interrupção, classe de limitação de energia 3).*

⚠**CUIDADO!** *Não utilizar o Dispositivo se este apresentar qualquer sinal de dano ou defeito.*

⚠**CUIDADO!** *Não tente reparar o Dispositivo por si próprio.*

⚠**CUIDADO!** *O Dispositivo destina-se apenas a ser utilizado em interiores.*

⚠**CUIDADO!** *Manter o Dispositivo afastado de sujidade e humidade.*

ⓘ*O Dispositivo vem com firmware instalado de fábrica. Para o manter atualizado e seguro, a Shelly Europe Ltd. fornece gratuitamente as últimas actualizações de firmware. Pode aceder às actualizações através da interface web incorporada ou da aplicação móvel Shelly Smart Control, onde pode encontrar detalhes sobre a versão mais recente do firmware. A escolha de instalar ou não as actualizações de firmware é da exclusiva responsabilidade do utilizador. A Shelly Europe Ltd. não será responsável por qualquer falta de conformidade do Dispositivo causada pela falha do utilizador em instalar as actualizações disponíveis de forma atempada.*

Descrição do produto

O Shelly Wall Display XL é um painel de controlo doméstico inteligente com um ecrã a cores de 10,1" e funcionalidade de comutação de circuitos de carga.

O Dispositivo tem uma interface Web incorporada para monitorizar, controlar e ajustar as suas definições. Pode abrir a interface Web introduzindo o endereço IP do dispositivo no seu browser quando acedido a partir da mesma rede à qual o Dispositivo está ligado.

O dispositivo pode aceder e interagir com outros dispositivos inteligentes ou sistemas de automação se estiverem na mesma infraestrutura de rede. A Shelly Europe Ltd. fornece APIs para os dispositivos, a sua integração e o controlo na nuvem. Para mais informações, visite **https://shelly-api-docs.shelly.cloud**.

Instruções de instalação

⚠**ATENÇÃO!** *Antes de instalar o Dispositivo, desligue os disjuntores. Utilize um Dispositivo de teste adequado para se certificar de que não existe tensão nos cabos que pretende ligar. Quando tiver a certeza de que não há tensão, prossiga com a instalação.*

ⓘ*Para ligar o Dispositivo, recomendamos a utilização de fios sólidos de núcleo único ou fios entrançados com virolas. Os fios devem ter um isolamento com maior resistência ao calor, não inferior a PVC T105°C (221°F).*

ⓘ*Ao ligar os fios aos terminais do Dispositivo, tenha em consideração a secção transversal do condutor especificada e o comprimento da tira. Não ligue vários fios a um único terminal.*

1. Ligar os fios ao módulo de potência, como indicado na Fig. 3, seguindo o esquema de ligações (Fig. 2):
a. Ligar o fio ativo ao terminal L.
b. Ligar o fio neutro ao terminal N.
c. Ligar a carga ao terminal de saída O e ao fio neutro.
d. Ligar um interrutor ou um botão ao terminal SW e ao fio de corrente.
2. Instale o módulo de potência (Fig. 4):
a. Insira o módulo de potência com os fios na caixa de parede.
b. Fixe o módulo à caixa de parede com dois parafusos.
3. Instalar o módulo do ecrã (Fig. 5):
a. Pendurar a parte superior do ecrã nas dobradiças da placa de montagem, conforme ilustrado na Fig. 5.
b. Pressionar a parte inferior do ecrã contra a placa de montagem até encaixar no lugar.
c. Fixar o ecrã, apertando os dois parafusos fornecidos nos orifícios da parte inferior do ecrã.
4. Voltar a ligar os disjuntores.

ⓘ*Em alternativa, pode alimentar o Dispositivo através da sua porta USB Tipo C. Tenha em atenção que, se o Dispositivo for alimentado através de USB, não pode utilizar a sua funcionalidade de circuito de comutação.*

ⓘ*A porta USB não pode fornecer energia ou carregar outros dispositivos.*

Français

Notice d'utilisation et consignes de sécurité

Shelly Wall Display XL

Console de commande pour maison intelligente

Désigné dans ce document par le terme "le Dispositif"

⚠*Ce symbole indique une information de sécurité.*

ⓘ*Ce symbole indique une note importante.*

Informations de sécurité

Pour une utilisation sûre et appropriée, lisez cette notice et tout autre document accompagnant ce produit. Conservez-les pour pouvoir vous y référer ultérieurement. Le non-respect des procédures d'installation peut entraîner un dysfonctionnement, danger pour votre santé et vie, une violation de la loi et/ou le refus des garanties légales et commerciales (le cas échéant). Shelly Europe Ltd. n'est pas responsable de toute perte ou de tout dommage en cas d'installation incorrecte ou de fonctionnement incorrect de ce dispositif en raison du non-respect des instructions d'utilisation et de sécurité contenues dans ce guide.

La dernière version de la documentation est disponible à l'adresse suivante :
https://shelly.link/wall_display_xl

⚠**AVERTISSEMENT !** *Risque d'électrocution. L'installation du Dispositif sur le réseau électrique doit être effectuée avec soin par un électricien qualifié.*

⚠**ATTENTION !** *Ne raccordez le Dispositif qu'à un réseau électrique et à des appareils conformes à toutes les réglementations en vigueur. Un court-circuit dans le réseau électrique ou tout appareil connecté au Dispositif peut engendrer un incendie, choc électrique et des dommages matériels.*

⚠**ATTENTION !** *Ne pas brancher le Dispositif à des appareils qui dépassent la charge électrique maximale indiquée.*

⚠**ATTENTION !** *Branchez le Dispositif uniquement de la manière indiquée dans cette notice. Toute autre méthode pourrait entraîner des dommages et/ou des blessures.*

⚠**ATTENTION !** *Le Dispositif doit être sécurisé par un interrupteur de protection de câbles conforme à la norme EN60898-1 (caractéristique de déclenchement B ou C, 16 A de courant nominal max., 6 kA de pouvoir de coupure min., classe de limitation d'énergie 3).*

⚠**ATTENTION !** *N'utilisez pas le Dispositif s'il présente des signes de détérioration ou de défaut.*

⚠**ATTENTION !** *N'essayez pas de réparer le Dispositif vous-même.*

⚠**ATTENTION !** *Le Dispositif est conçu uniquement pour une utilisation à l'intérieur.*

⚠**ATTENTION !** *Conservez le Dispositif à l'abri de la saleté et de l'humidité.*

ⓘ*Le Dispositif est livré avec un micrologiciel installé en usine. Pour le maintenir à jour et le sécuriser, Shelly Europe Ltd. fournit gratuitement les dernières mises à jour de celui-ci. Vous pouvez accéder aux mises à jour via l'interface web intégrée ou l'application mobile Shelly Smart Control, où vous trouverez des détails sur la dernière version du micrologiciel. Le choix d'installer ou non les mises à jour du micrologiciel relève de la seule responsabilité de l'utilisateur. Shelly Europe Ltd. n'est pas responsable de tout défaut de conformité du Dispositif causé par le fait que l'utilisateur n'a pas installé les mises à jour disponibles en temps voulu.*

Présentation du produit

Shelly Wall Display XL est une console de commande pour maison intelligente dotée d'un écran couleur de 25,4 cm (10.1 in) et d'une fonction de commutation des circuits de charge.

Le Dispositif est doté d'une interface web intégrée qui permet de le surveiller, de le contrôler et d'en régler les paramètres. Vous pouvez ouvrir l'interface web en saisissant l'adresse IP de l'appareil dans votre navigateur lorsque vous y accédez à partir du même réseau que celui auquel leDispositif est connecté.

The Device can access and interact with other smart devices or automation systems if they are in the same network infrastructure. Shelly Europe Ltd. provides APIs for the devices, their integration, and cloud control. For more information, visit
https://shelly-api-docs.shelly.cloud.

Instructions d'installation

⚠**AVERTISSEMENT !** *Avant d'installer le Dispositif, mettez les disjoncteurs hors tension. Utilisez un appareil de test approprié pour vous assurer qu'il n'y ait pas de tension sur les fils que vous voulez brancher. Lorsque vous êtes sûrs qu'il n'y a pas de tension, procédez à l'installation.*

ⓘ*Pour brancher le Dispositif, nous recommandons d'utiliser des fils unipolaires solides ou des fils torsadés avec des embouts. Les fils doivent avoir une isolation avec une meilleure résistance à la chaleur, pas moins que le PVC T105 °C (221 °F).*

ⓘ*Lors du branchement des fils aux bornes du Dispositif, tenez compte de la section du conducteur et de la longueur dénudée spécifiées. Ne pas brancher plusieurs fils à une seule borne.*

1. Branchez les fils au module d'alimentation comme indiqué sur l'image 3 en suivant le schéma de câblage (image 2) :
a. Branchez le fil Phase au terminal L.
b. Branchez le fil Neutre au terminal N.
c. Branchez la charge au terminal de sortie O et au fil Neutre.
d. Branchez un interrupteur ou un bouton au terminal SW et au fil Phase.
2. Installez le module d'alimentation (image 4) :
a. Insérez le module d'alimentation avec les fils dans la boîte d'encastrement.
b. Accrochez le module à celle-ci à l'aide de deux vis.
3. Installez l'écran (image 5):
a. Accrochez la partie supérieure de celui-ci sur les charnières de la plaque de montage comme montré sur l'image 5.
b. Appuyez sur la partie inférieure de l'écran contre la plaque de montage jusqu'à ce qu'elle s'enclenche.
c. Accrochez l'affichage en vissant les deux vis fournies dans les trous situés sur la partie inférieure de l'affichage.
4. Rallumez les disjoncteurs.

ⓘ*Vous pouvez également alimenter le Dispositif via son port USB Type-C. Cependant, notez que si le Dispositif est alimenté par USB, sa fonctionnalité de commutation de circuit ne sera pas disponible.*

ⓘ*Le port USB ne peut pas fournir d'alimentation ni charger d'autres appareils.*

Caractéristiques techniques

Physiques
- Dimensions (LxPxH) : 155,8 x 272,5 x 38,3 mm / 6.13 x 10.7 x 1.50 in
- Poids : 920 g / 32.45 oz
- Écran tactile : écran capacitif 5 points, technologie G+FF
- Serrage max. du domino électrique : 0.4 Nm / 3.5 lbin
- Longueur du conducteur dénudé : 0.75 à 2.5 mm² / 18 à 14 AWG (embouts pleins, torsadés et à lacets)
- Longueur du conducteur dénudé : 15 mm / 0.24 to 0.59 inch
- Montage : Boîte d'encastrement
- Matériau du boîtier : Estampage métallique, PC avec revêtement, verre
- Couleur du connecteur : Noir
- Haut-parleur : 2x 2W (caisse de résonance BOX)
- Port USB : Type-C

Environnementales
- Température de fonctionnement : -20 °C à 40 °C / -5 °F à 105 °F
- Humidité : 30 % à 70 %
- Altitude max. : 2000 m / 6562 ft

Électriques
- Alimentation électrique : 100-240 V~ 50/60Hz
- Consommation électrique : < 15 W
- Alimentation USB Type-C : 5 V ⎓ / 3 A
- Bouton d'alimentation : 1 bouton pour allumer/éteindre l'écran

Caractéristiques des circuits de sortie
- Tension de commutation max. : 240 V~
- Courant de commutation max. : 5 A

Capteurs, compteurs
- Capteur de luminosité : Oui
- Microphone : Oui (quatre microphones en ligne)
- Capteur G : Oui
- Capteur de proximité : Oui (≤1 mètre)

Radio

Wi-Fi
- Protocole: Wi-Fi 6 double bande
- Bande RF : 2.4 & 5 GHz
- Puissance RF max. : < 20 dBm
- Portée : Jusqu'à 30 m / 100 ft. à l'intérieur et 50 m / 160 ft. à l'extérieur(en fonction des conditions locales)

Bluetooth
- Protocole: 5.4
- Bande RF : 2402-2480 MHz
- Puissance RF max. : <4 dBm
- Portée : Jusqu'à 10 m / 33 ft. à l'intérieur et 30 m / 100 ft. à l'extérieur (en fonction des conditions locales)

Unité du microcontrôleur
- CPU: Rockchip RK3566 Quad core Cortex-A9
- RAM: 2 GB
- Flash : 16 GB
- Système d'exploitation : Android 11

Capacités du micrologiciel
- Programmations : 20
- Webhooks (actions URL) : 20 avec 5 URL par crochet Web
- BLE Gateway: Oui
- Scripts : Non
- MQTT: Oui

Intégration de Shelly Cloud

Le Dispositif peut être surveillé, contrôlé et configuré par le biais de notre service domotique Shelly Cloud. Vous pouvez utiliser ce service depuis notre application Android, iOS ou Harmony OS ou bien depuis n'importe quel navigateur Internet à l'adresse
https://control.shelly.cloud/.

Si vous choisissez d'utiliser le Dispositif avec l'application et le service Shelly Cloud, vous trouverez des instructions sur la manière de connecter le dispositif au Cloud et de le contrôler à partir de l'application Shelly dans le guide de l'application à l'adresse suivante **https://shelly.link/app-guide**.

L'application Shelly et le service Shelly Cloud ne sont pas indispensables au bon fonctionnement du Dispositif. Ce Dispositif peut être utilisé de manière autonome ou avec d'autres plateformes domotiques.

Résolution des problèmes

Si vous rencontrez des problèmes avec l'installation ou le fonctionnement de ce Dispositif, consultez la Base de connaissances :
https://shelly.link/wall_display_xl

Déclaration IC

Cet appareil contient des émetteurs/récepteurs exemptés de licence qui sont conformes aux normes RSS exemptées de licence d'Innovation, Sciences et Développement économique Canada. Le fonctionnement est soumis aux deux conditions suivantes :
(1) Cet appareil ne doit pas causer d'interférences.
(2) Cet appareil doit accepter toutes les interférences reçues, y compris celles qui peuvent provoquer un fonctionnement indésirable de l'appareil.

Cet équipement est conforme aux limites d'exposition aux radiations de l'ISED établies pour un environnement non contrôlé. Cet équipement doit être installé et utilisé avec une distance minimale de 20 cm entre l'unité de radiation et votre corps.

La bande 5150–5250 MHz est réservée à une utilisation en intérieur uniquement.

Déclaration de Conformité

Par la présente, Shelly Europe Ltd. déclare que le type d'équipement radio Shelly Wall Display XL est conforme aux Directives 2014/53/UE, 2014/35/UE, 2014/30/UE, 2011/65/UE. Le texte complet de la déclaration de conformité UE est disponible à l'adresse internet suivante :
https://shelly.link/wall_display_xl_DoC

Élimination et recyclage

Ne jetez pas le produit avec les déchets ménagers. Recyclez-le pour éviter les dommages environnementaux et sanitaires et pour favoriser la conservation des ressources. Débarrassez-vous du produit dans un point de collecte approprié sous votre propre responsabilité.

Les revendeurs auprès desquels l'appareil a été acheté sont tenus d'accepter gratuitement les Déchets d'Équipements Électriques et Électroniques (DEEE) pour une élimination appropriée.

Certains produits électroniques peuvent stocker des données personnelles. L'utilisateur est responsable de la suppression de ces données avant de se débarrasser de l'appareil. Pour supprimer ces données, réinitialisez l'appareil aux paramètres d'usine.

Fabricant : Shelly Europe Ltd.
Adresse : 51 Boulevard Cherni Vrah, bâtiment 3, étages 2-3, Sofia 1407, Bulgarie
Tél. : +359 2 988 7435
E-mail: **support@shelly.cloud**
Site Internet officiel : **https://www.shelly.com**

Les changements des coordonnées sont publiés par le fabricant sur le site Internet officiel.

Tous les droits de la marque Shelly® et les autres droits intellectuels associés à ce Dispositif appartiennent à Shelly Europe Ltd.

Polski

Instrukcja obsługi i bezpieczeństwa

Shelly Wall Display XL

Panel sterowania inteligentnego domu

Zwany w niniejszym dokumencie „urządzeniem".

⚠*Ten znak oznacza informacje dotyczące bezpieczeństwa.*

ⓘ*Ten znak oznacza ważną uwagę.*

Informacje dotyczące bezpieczeństwa

Aby zapewnić bezpieczne i prawidłowe użytkowanie, należy przeczytać niniejszą instrukcję oraz wszelkie inne dokumenty dołączone do tego produktu. Zachowaj je na przyszłość. Nieprzestrzeganie procedur instalacji może prowadzić do nieprawidłowego działania, zagrożenia zdrowia i życia, naruszenia prawa i/lub odmowy gwarancji prawnych i handlowych (jeśli istnieją). Shelly Europe Ltd. nie ponosi odpowiedzialności za jakiekolwiek straty lub szkody w przypadku nieprawidłowej instalacji lub niewłaściwego działania tego urządzenia z powodu nieprzestrzegania instrukcji obsługi i bezpieczeństwa zawartych w niniejszej instrukcji.

Najnowsza wersja dokumentacji jest dostępna pod następującym adresem:
https://shelly.link/wall_display_xl

⚠**OSTRZEŻENIE!** *Ryzyko porażenia prądem elektrycznym. Podłączenie urządzenia do sieci elektrycznej musi zostać wykonane z należytą starannością przez wykwalifikowanego elektryka.*

⚠**UWAGA!** *Urządzenie należy podłączać wyłącznie do sieci elektrycznej i urządzeń zgodnych z obowiązującymi przepisami. Zwarcie w sieci elektrycznej lub w jakimkolwiek urządzeniu podłączonym do Urządzenia może spowodować pożar, uszkodzenie mienia i porażenie prądem elektrycznym.*

⚠**UWAGA!** *Nie należy podłączać urządzenia do odbiorników przekraczających określone maksymalne obciążenie elektryczne.*

⚠**UWAGA!** *Urządzenie należy podłączać wyłącznie w sposób przedstawiony w niniejszej instrukcji. Każda inna metoda może spowodować uszkodzenie i/lub obrażenia ciała.*

⚠**UWAGA!** *Urządzenie musi być zabezpieczone wyłącznikiem kablowym zgodnym z normą EN60898-1 (charakterystyka wyzwalania B lub C, prąd znamionowy maks. Prąd znamionowy 16 A, znamionowa wartość przerwania min. 6 kA, klasa ograniczenia energii 3).*

⚠**UWAGA!** *Nie należy używać urządzenia, jeśli wykazuje ono jakiekolwiek oznaki uszkodzenia lub wady.*

⚠**UWAGA!** *Nie należy podejmować prób samodzielnej naprawy urządzenia.*

⚠**UWAGA!** *Urządzenie jest przeznaczone wyłącznie do użytku w pomieszczeniach.*

⚠**UWAGA!** *Urządzenie należy przechowywać z dala od zanieczyszczeń i wilgoci.*

ⓘ*Urządzenie jest dostarczane z fabrycznie zainstalowanym oprogramowaniem sprzętowym. Aby zapewnić jego aktualizację i bezpieczeństwo, Shelly Europe Ltd. bezpłatnie udostępnia najnowsze aktualizacje oprogramowania układowego. Dostęp do aktualizacji można uzyskać za pośrednictwem wbudowanego interfejsu internetowego lub aplikacji mobilnej Shelly Smart Control. Za instalację aktualizacji oprogramowania odpowiada użytkownik. Shelly Europe Ltd. nie ponosi odpowiedzialności za brak zgodności urządzenia spowodowany brakiem zainstalowania przez użytkownika dostępnych aktualizacji w odpowiednim czasie.*

Opis produktu

Shelly Wall Display XL to inteligentny domowy panel sterowania z kolorowym wyświetlaczem o przekątnej 10,1 cala i funkcją przełączania obwodów obciążenia.

Urządzenie ma wbudowany interfejs sieciowy do monitorowania, sterowania i dostosowywania jego ustawień. Interfejs sieciowy można otworzyć, wprowadzając adres IP urządzenia w przeglądarce, gdy jest on dostępny z tej samej sieci, do której podłączone jest urządzenie.

Urządzenie może uzyskiwać dostęp i współdziałać z innymi inteligentnymi urządzeniami lub systemami automatyki, jeśli znajdują się one w tej samej infrastrukturze sieciowej. Shelly Europe Ltd. zapewnia interfejsy API dla urządzeń, ich integrację i sterowanie w chmurze. Więcej informacji można znaleźć na stronie **https://shelly-api-docs.shelly.cloud**.

Instrukcje instalacji

⚠**OSTRZEŻENIE!** *Przed instalacją urządzenia należy wyłączyć wyłączniki automatyczne. Użyj odpowiedniego urządzenia testowego, aby upewnić się, że na przewodach, które chcesz podłączyć, nie ma napięcia. Po upewnieniu się, że nie ma napięcia, należy przystąpić do instalacji.*

ⓘ*Do podłączenia urządzenia zalecamy użycie przewodów jednożyłowych lub linkowych z tulejkami. Przewody powinny mieć izolację o podwyższonej odporności termicznej, nie mniejszej niż PVC T105°C (221°F).*

ⓘ*Podłączając przewody do zacisków urządzenia, należy wziąć pod uwagę określony przekrój przewodu i jego długość. Nie należy podłączać wielu przewodów do jednego zacisku.*

1. Podłącz przewody do modułu zasilania, jak pokazano na Rys. 3, postępując zgodnie ze schematem okablowania (Rys. 2):
a. Podłącz przewód pod napięciem do zacisku L
b. Podłącz przewód neutralny do zacisku N.
c. Podłącz obciążenie do zacisku wyjściowego O i przewoduneutralnego.
d. Podłącz przełącznik lub przycisk do zacisku SW i przewodu pod napięciem.
2. Zainstaluj moduł zasilania (rys. 4):
a. Włóż moduł zasilania z przewodami do puszki ściennej.
b. Przymocuj moduł do puszki ściennej za pomocą dwóch śrub.
3. Zainstaluj moduł wyświetlacza (rys. 5):
a. Zawieś górną część wyświetlacza na zawiasach płyty montażowej, jak pokazano na Rys. 5.
b. Dociśnij dolną część wyświetlacza do płyty montażowej, aż zatrzaśnie się na swoim miejscu.
c. Zabezpiecz wyświetlacz, wkręcając dwie dostarczone śruby w otwory w dolnej części wyświetlacza.
4. Ponownie włącz wyłączniki automatyczne.

ⓘ*Alternatywnie można zasilać urządzenie przez port USB typu C. Należy pamiętać, że jeśli urządzenie jest zasilane przez USB, nie można korzystać z jego funkcji przełączania obwodów.*

ⓘ*Port USB nie może zasilać ani ładować innych urządzeń.*

Specyfikacje

Fizyczne
- Rozmiar (wys. x szer. x gł.): 155,8x272,5x38,3 mm / 6,13x10,7x1,50 cala
- Waga: 920 g / 32.45 oz
- Ekran dotykowy: 5-punktowy ekran pojemnościowy, dotyk G+FF
- Maksymalny moment dokręcania zacisków śrubowych: 0,4 Nm / 3,5 lbin
- Przekrój przewodu: 0,75 do 2,5 mm² / 18 do 14 AWG (lite, skręcone i tulejkowe)
- Długość odizolowanego przewodu: 15 mm / 0,24 do 0,59 cala
- Montaż: Puszka ścienna
- Materiał obudowy: Tłoczenie metalu, PC z powłoką, szkło
- Kolor złącza: Czarny
- Głośnik: 2x 2 W (wnęka dźwiękowa BOX)
- Port USB: Typ-C

Środowisko
- Temperatura otoczenia podczas pracy: -20°C do 40°C / -5°F do 105°F
- Wilgotność: 30% do 70% wilgotności względnej
- Maks. wysokość: 2000 m / 6562 ft

Elektryczny
- Zasilanie: 100-240 V~ 50/60Hz
- Pobór mocy: < 15 W
- Zasilanie USB typu C: 5 V ⎓ / 3 A
- Przycisk zasilania: 1 przycisk do włączania/wyłączania ekranu

Wartości znamionowe obwodów wyjściowych
- Maks. napięcie przełączania: 240 V~
- Maks. prąd przełączania: 5 A

Czujniki, mierniki
- Czujnik światła: Tak
- Mikrofon: Tak (układ czterech mikrofonów liniowych)
- G-sensor: Tak
- Czujnik zbliżeniowy: Tak (≤1 metr)

Radio

Wi-Fi
- Protokół: Wi-Fi 6 dwuzakresowych
- Pasmo RF: 2,4 i 5 GHz
- Maks. Moc RF: < 20 dBm
- Zasięg: Do 30 m / 100 stóp w pomieszczeniach i 50 m / 160 stóp na zewnątrz (Zależy od warunków lokalnych)

Bluetooth
- Protokół: 5.4
- Pasmo RF: 2402-2480 MHz
- Maks. Moc RF: <4 dBm
- Zasięg: Do 10 m / 33 stóp w pomieszczeniach i 30 m / 100 stóp na zewnątrz (Zależy od warunków lokalnych)

Jednostka mikrokontrolera
- CPU: Rockchip RK3566 Czterordzeniowy Cortex-A9
- PAMIĘĆ RAM: 2 GB
- Flash: 16 GB
- System operacyjny: Android 11

Możliwości oprogramowania układowego
- Harmonogramy: 20
- Webhooks (akcje URL): 20 z 5 adresami URL na hak
- Bramka BLE: Tak
- Obsługa skryptów: Nie
- MQTT: Tak

Włączenie Shelly Cloud

Urządzenie można monitorować, kontrolować i konfigurować za pomocą usługi automatyki domowej Shelly Cloud. Z usługi można korzystać za pośrednictwem aplikacji mobilnej dla systemów Android, iOS lub Harmony OS albo za pośrednictwem dowolnej przeglądarki internetowej pod adresem
https://control.shelly.cloud/ .

Jeśli zdecydujesz się używać urządzenia z aplikacją i usługą Shelly Cloud, instrukcje dotyczące podłączania urządzenia do chmury i sterowania nim z poziomu aplikacji Shelly można znaleźć w przewodniku po aplikacji:
https://shelly.link/app-guide .

Aplikacja mobilna Shelly i usługa Shelly Cloud nie są niezbędne do prawidłowego działania urządzenia. Urządzenie może być używane samodzielnie lub z różnymi innymi platformami automatyki domowej.

Rozwiązywanie problemów

W przypadku napotkania problemów z instalacją lub działaniem urządzenia należy sprawdzić jego stronę bazy wiedzy:
https://shelly.link/wall_display_xl

Deklaracja zgodności

Niniejszym Shelly Europe Ltd. oświadcza, że typ urządzenia radiowego Shelly Wall Display XL jest zgodny z dyrektywą 2014/53/UE, 2014/35/UE, 2014/30/UE, 2011/65/UE. Pełny tekst deklaracji zgodności UE jest dostępny pod następującym adresem internetowym:
https://shelly.link/wall_display_xl_DoC

Utylizacja i recykling

Nie wyrzucaj produktu do odpadów domowych. Poddaj go recyklingowi, aby zapobiec szkodom dla środowiska i zdrowia oraz wspierać oszczędność zasobów. Utylizuj produkt w odpowiednim punkcie zbiórki odpadów na własną odpowiedzialność.

Sprzedawcy, u których zakupiono urządzenie, są zobowiązani do bezpłatnego przyjęcia zużytego sprzętu elektrycznego i elektronicznego (WEEE) w celu jego właściwej utylizacji. Niektóre produkty elektroniczne mogą przechowywać dane osobowe. Użytkownik jest odpowiedzialny za ich usunięcie przed utylizacją urządzenia. Aby to zrobić, należy przywrócić urządzenie do ustawień fabrycznych.

Producent: Shelly Europe Ltd.
Adres: 51 Cherni Vrah Blvd., bldg. 3, fl. 2-3, Sofia 1407, Bułgaria
Tel: +359 2 988 7435
E-mail: **support@shelly.cloud**
Oficjalna strona internetowa:
https://www.shelly.com

Zmiany danych kontaktowych są publikowane przez Producenta na oficjalnej stronie internetowej.

Wszelkie prawa do znaku towarowego Shelly® i inne prawa intelektualne związane z tym urządzeniem należą do Shelly Europe Ltd., Inc.

Nederlands

Gebruikers- en veiligheidsgids

Shelly Wall Display XL

Smart home bedieningspaneel

In dit document aangeduid als "het Apparaat".

⚠*Dit symbool geeft veiligheidsinformatie aan.*

ⓘ*Dit symbool geeft veiligheidsinformatie aan.*

Veiligheidsinformatie

Lees voor veilig en juist gebruik deze handleiding en alle andere documenten die bij dit product worden geleverd. Bewaar ze voor toekomstig gebruik. Het niet naleven van de installatieprocedures kan leiden tot storingen, gevaar voor gezondheid en leven, overtreding van de wet en/of weigering van wettelijke en commerciële garanties (indien van toepassing). Shelly Europe Ltd. is niet verantwoordelijk voor verlies of schade in geval van onjuiste installatie of onjuist gebruik van dit apparaat als gevolg van het niet opvolgen van de gebruikers- en veiligheidsinstructies in deze handleiding.

De laatste versie van de documentatie is beschikbaar op het volgende adres:
https://shelly.link/wall_display_xl

⚠**WAARSCHUWING!** *Risico op elektrische schokken. De installatie van het Apparaat op het elektriciteitsnet moet zorgvuldig worden uitgevoerd door een gekwalificeerde elektricien.*

⚠**LET OP!** *Sluit het Apparaat alleen aan op een elektriciteitsnet en apparaten die voldoen aan alle geldende voorschriften. Kortsluiting in het elektriciteitsnet of in een apparaat dat is aangesloten op het Apparaat kan brand, materiële schade en elektrische schokken veroorzaken.*

⚠**LET OP!** *Sluit het Apparaat niet aan op apparaten die de aangegeven maximale elektrische belasting overschrijden.*

⚠**LET OP!** *Sluit het Apparaat alleen aan op de manier die in deze instructies wordt aangegeven. Elke andere methode kan schade en/of letsel veroorzaken.*

⚠**LET OP!** *Het Apparaat moet worden beveiligd met een kabelbeveiligingsschakelaar conform EN60898-1 (uitschakelkarakteristiek B of C, max. 16 A nominale stroom, min. 6 kA onderbrekingsvermogen, energiebeperkende klasse 3).*

⚠**LET OP!** *Gebruik het apparaat niet als het tekenen van schade of defecten vertoont.*

⚠**LET OP!** *Probeer het apparaat niet zelf te repareren.*

⚠**LET OP!** *Het Apparaat is alleen bedoeld voor gebruik binnenshuis.*

⚠**LET OP!** *Houd het apparaat uit de buurt van vuil en vocht.*

ⓘ*Het apparaat wordt geleverd met in de fabriek geïnstalleerde firmware. Om de firmware up-to-date en veilig te houden, biedt Shelly Europe Ltd. gratis de nieuwste firmware-updates aan. U hebt toegang tot de updates via de ingebouwde webinterface of de Shelly Smart Control mobiele applicatie. Installatie van firmware-updates is de verantwoordelijkheid van de gebruiker. Shelly Europe Ltd. is niet aansprakelijk voor een gebrek aan conformiteit van het Apparaat als gevolg van het niet tijdig installeren van de beschikbare updates door de gebruiker.*

Product Beschrijving

Shelly Wall Display XL is een smart home bedieningspaneel met een 10,1" kleurenscherm en schakelfunctionaliteit voor belastingscircuits.

Het Apparaat heeft een ingebouwde webinterface voor het bewaken, bedienen en aanpassen van de instellingen. U kunt de webinterface openen door het IP-adres van het apparaat in uw browser in te voeren wanneer u het opent vanuit hetzelfde netwerk waarmee het Apparaat is verbonden.

Het apparaat kan toegang krijgen tot en samenwerken met andere slimme apparaten of automatiseringssystemen als ze zich in dezelfde netwerkinfrastructuur bevinden. Shelly Europe Ltd. levert API's voor de apparaten, hun integratie en cloudbesturing. Ga voor meer informatie naar
https://shelly-api-docs.shelly.cloud.

Installatie-instructies

⚠**WAARSCHUWING!** *Schakel de stroomonderbrekers uit voordat u het apparaat installeert. Gebruik een geschikt testapparaat om te